MOBİLYALAR

2025



Kale

Eve adımınızı attığınız anda “dünya varmış” diyebiliyorsanız eğer…
Dört duvardan fazlasını görüyorsanız “içeride”…
Kendi renklerinizi, kendi zevklerinizi yansıtabiliyorsanız gönlünüzce…
Dostlarınız kadar düşlerinizi ağırlayabiliyorsanız sofralarınızda...
Bir çiçeği, bir çocuğu ya da belki bir ümidi yeşertebiliyorsanız evinizin huzurunda…
İşte o zaman, eviniz sizin dünyanız,
dünya sizin eviniz!
Ve biz,
Tasarımı odağa alan dayanıklı ürünlerimiz, ilham verici olduğu kadar sürdürülebilir ve tasarruflu çözümlerimiz, fonksiyonellik ve estetik arasında kurduğumuz eşsiz denge ile hayallerinizi ve tarzınızı yuvanızın her köşesine yansıtabilmek;
evinize, dünyanıza ve size iyi bakmak için hazırız.

Kale
#İyiBakDünyana

08 Edilcuoghi
14 Ombra
18 Zenith
22 Uniq K1
28 Uniq K2
34 Uniq K3
42 Grandhome
52 Victorian
56 Icon 2.0
62 Fold Pro
70 Lotus
78 Zero 2.0
94 Sole
110 Miro
114 Volo
120 Arte +
130 Zeta
136 Mood
142 Vista
148 Casilla
154 Idea 2.0
166 Trevi
172 Mare
176 Minimalist
180 Optimum
186 Stora
192 Gris

İndeks

Edilcuoghi
Sayfa: 08 - 13
Ebat: 90 cm



Ombra
Sayfa: 14 - 17
Ebat: 120 cm



Zenith
Sayfa: 18 - 21
Ebat: 100, 120 cm



Uniq K1
Sayfa: 22 - 27
Ebat: 120, 140, 160 cm



Uniq K2
Sayfa: 28 - 33
Ebat: 100, 120, 160 cm



Uniq K3
Sayfa: 34 - 41
Ebat: 50 cm



Grandhome
Sayfa: 42 - 51
Ebat: 100, 140 cm



Victorian
Sayfa: 52 - 55
Ebat: 90 cm



Icon 2.0
Sayfa: 56 - 61
Ebat: 45 cm



Fold Pro

Sayfa: 62 - 69
Ebat: 65, 80, 100 cm



Lotus

Sayfa: 70 - 77
Ebat: 80, 100 cm



Zero 2.0

Sayfa: 78 - 93
Ebat: 80, 100 cm



Sole

Sayfa: 94 - 109
Ebat: 80, 100 cm



Miro

Sayfa: 110 - 113
Ebat: 65, 80, 100 cm



Volo

Sayfa: 114 - 119
Ebat: 45 cm



Arte +

Sayfa: 120 - 129
Ebat: 65, 80, 100 cm



Zeta

Sayfa: 130 - 135
Ebat: 65, 80, 100 cm



Mood

Sayfa: 136 - 141
Ebat: 65, 80, 100 cm



İndeks

Vista
Sayfa: 142 - 147
Ebat: 80, 100 cm



Casilla
Sayfa: 148 - 153
Ebat: 65, 80, 100 cm



Idea 2.0
Sayfa: 154 - 165
Ebat: 65, 80, 100 cm



Trevi
Sayfa: 166 - 171
Ebat: 65, 80, 100 cm



Mare
Sayfa: 172 - 175
Ebat: 65, 80, 100 cm



Minimalist
Sayfa: 176 - 179
Ebat: 50 cm



Optimum
Sayfa: 180 - 185
Ebat: 55, 65, 80 cm



Stora
Sayfa: 186 - 191
Ebat: 65, 80, 100 cm



Gris
Sayfa: 192 - 195
Ebat: 65, 80, 100 cm



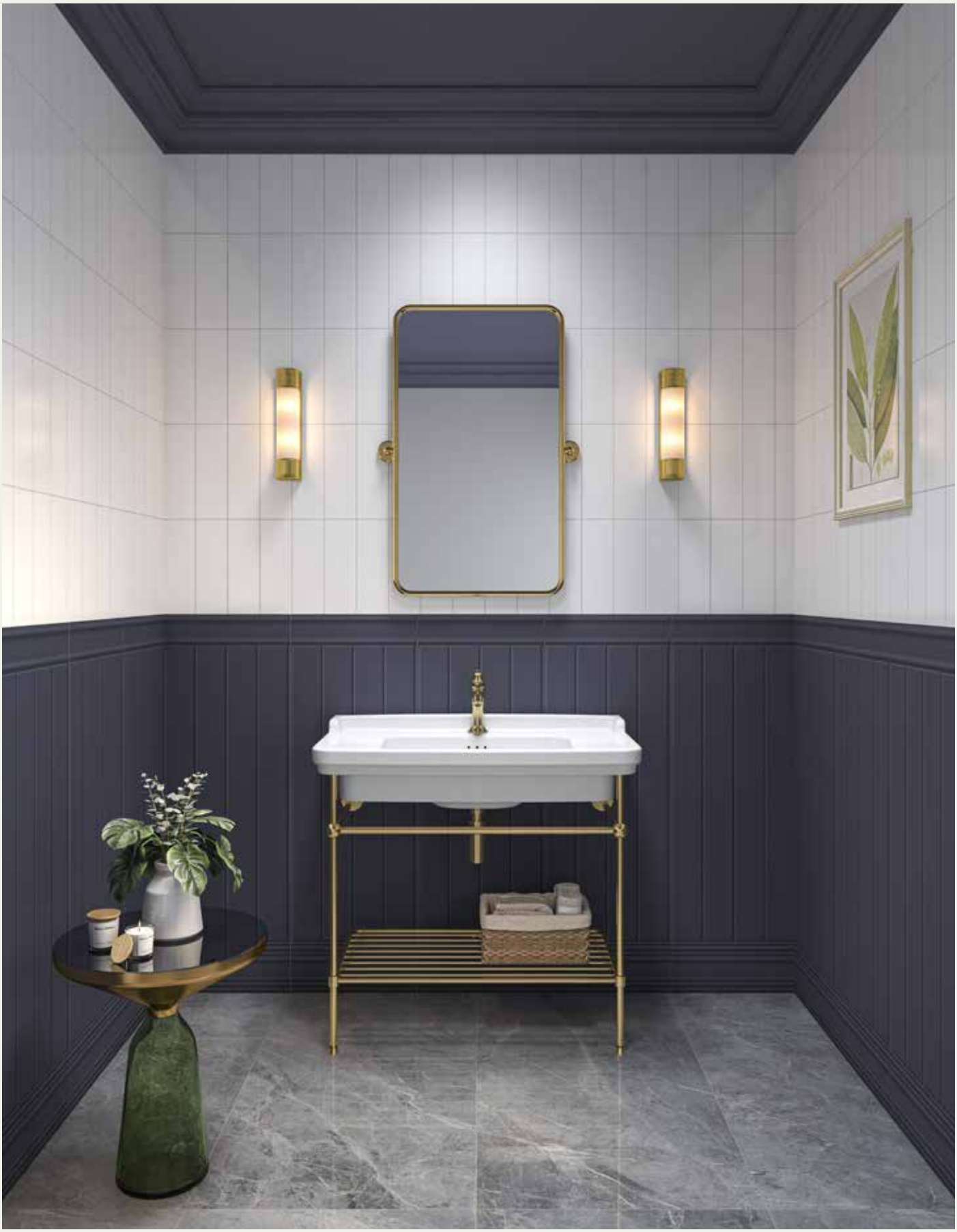

Edilcuoghi



Fiyat bilgisi için
QR kodu okutunuz



90 CM LAVABOLU SET /
ALTIN AYAK



Edilcuoghi

90 cm Lavabolu Set

1



2



3



4



5



	Kod	Ürün Adı	Lavabo	Gövde
1	310300104611	**90 cm Lavabolu Set** Krom Ayak	310200200658 Edilcuoghi Beyaz Lavabo	Kaplamalı Metal
2	310300104612	**90 cm Lavabolu Set** Altın Ayak		Kaplamalı Metal
3	310300104613	**90 cm Lavabolu Set** Krom Ayak	310200200675 Edilcuoghi Siyah Lavabo	Kaplamalı Metal
4	310300104614	**90 cm Lavabolu Set** Altın Ayak		Kaplamalı Metal
5	310300104067 310300104066	**Edilcuoghi Metal Çerçeveli Ayna** Altın Krom		

Lavabo dolabına ayna dahil değildir, tekil kodu ile siparişe eklenmelidir.

90 cm Lavabolu Set Ön ve Yan Görünüş

1 - 2 - 3 - 4

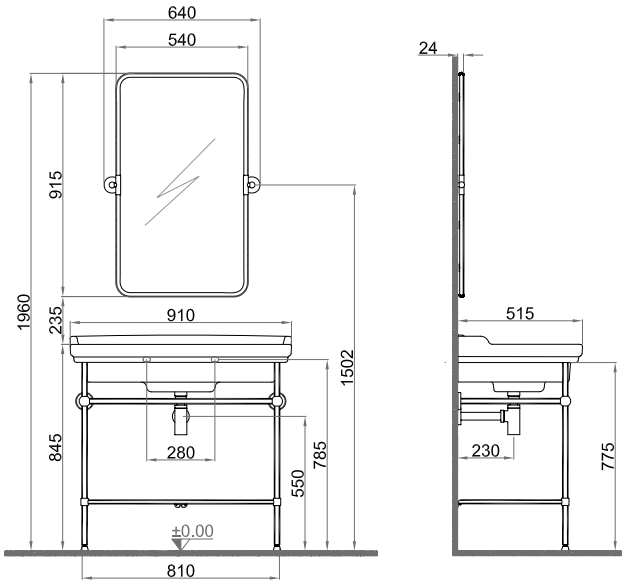

Edilcuoghi

90 cm 3 Delikli Lavabolu Set

6



7



8



9



10



	Kod	Ürün Adı	Lavabo	Gövde
6	310300104615	**90 cm 3 Delikli Lavabolu Set** Krom Ayak	310200200680 Edilcuoghi Beyaz 90x50 Etajerli Lavabo 3 Armatür Delikli	Kaplamalı Metal
7	310300104616	**90 cm 3 Delikli Lavabolu Set** Altın Ayak		Kaplamalı Metal
8	310300104617	**90 cm 3 Delikli Lavabolu Set** Krom Ayak	310200200681 Edilcuoghi Siyah 90x50 Etajerli Lavabo 3 Armatür Delikli	Kaplamalı Metal
9	310300104618	**90 cm 3 Delikli Lavabolu Set** Altın Ayak		Kaplamalı Metal
10	310300104067 310300104066	**Edilcuoghi Metal Çerçeveli Ayna** Altın Krom		

Lavabo dolabına ayna dahil değildir, tekil kodu ile siparişe eklenmelidir.

90cm 3 Delikli Lavabolu Set Ön ve Yan Görünüş

6 - 7 - 8 - 9

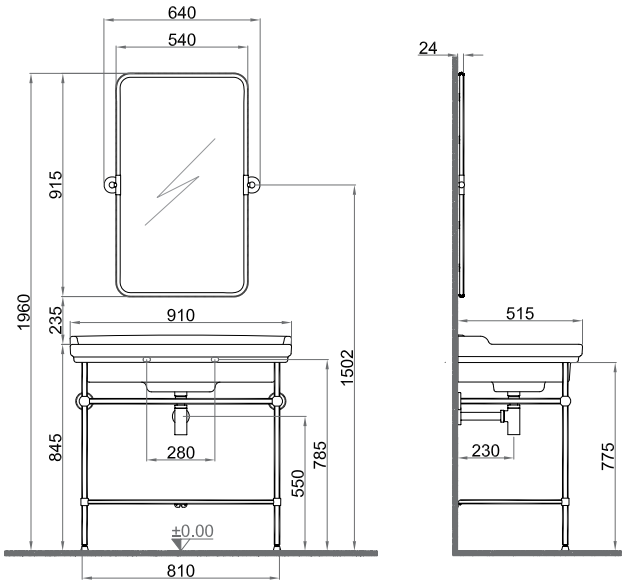

Ombra



Fiyat bilgisi için
QR kodu okutunuz



120 CM ÇANAK LAVABOLU DOLAP /
SİYAH LAKE - PLATİN LAVABO



Ombra

120 cm Çanak Lavabolu Dolap

1



2



3



4



	Kod	Ürün Adı	Lavabo	Gövde	Tezgah
1	310300104604	**120 cm Çanak Lavabolu Dolap**	310200200619 Dove Tezgah Üzeri Dikdörtgen Çanak Lavabo 60x40 cm Mat Siyah-Platin	MDF Üzeri Ultra Lake	Metalik Antrasit Kalesinterflex Tezgah
2	310300104605	**120 cm Çanak Lavabolu Dolap**	310200200621 Dove Tezgah Üzeri Dikdörtgen Çanak Lavabo 60x40 cm Mat Siyah-Bronz	MDF Üzeri Ultra Lake	Metalik Antrasit Kalesinterflex Tezgah
3	310300103986	**Boy Dolap** Siyah		MDF Üzeri Ultra Lake	
4	410500300426	**Amorf Elips Ayna (Led Aydınlatmalı)**			

Lavabo dolabına ayna dahil değildir, tekil kodu ile siparişe eklenmelidir.


Ultra Lake


Soft Close


Tam Açılır Çekmece


Kalesinterflex Tezgah


İçten Aydınlatmalı Ayna


İçten Aydınlatmalı Lavabolu Dolap


İçten Aydınlatmalı Boy Dolap

120 cm Çanak Lavabolu Dolap Ön ve Yan Görünüş

1 - 2

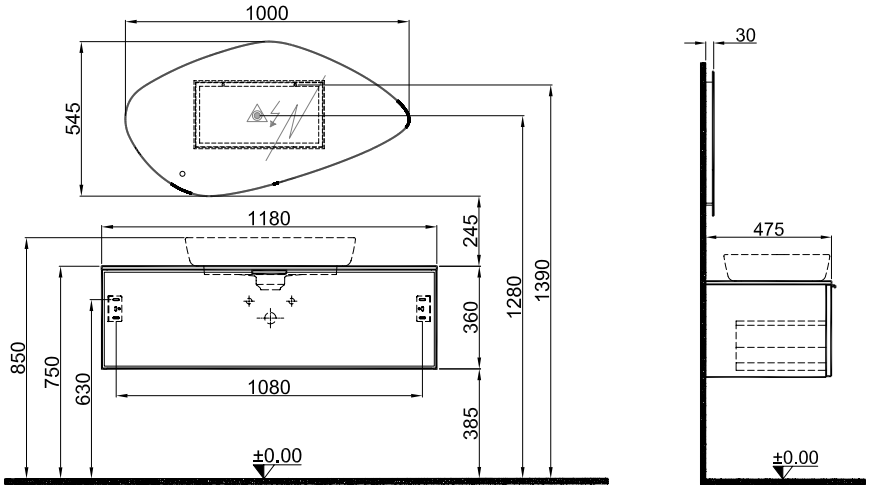

Boy Dolap Ön ve Yan Görünüş

3

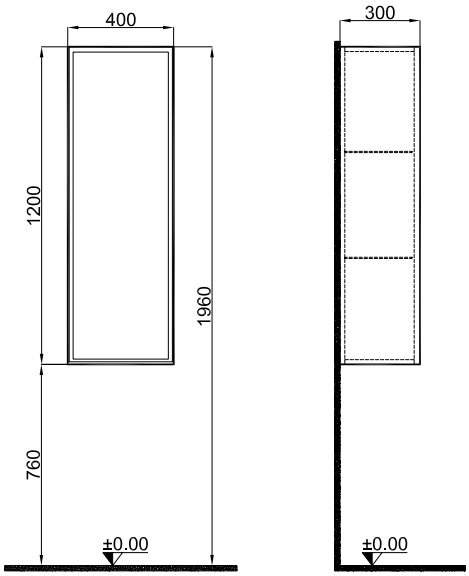

Zenith



Fiyat bilgisi için
QR kodu okutunuz



100 CM LAVABOLU DOLAP / CEVİZ





Zenith

100 cm Lavabolu Dolap

1 - 2



3 - 4



5



6



	Kod	Ürün Adı	Lavabo	Gövde	Kapak
1	310300104536	**100 cm Lavabolu Dolap** (Armatür Delikli) Ceviz	Port Laurent Kalesinterflex Lavabo	Doğal Ahşap Kaplama	Doğal Ahşap Kaplama
2	310300104535	**100 cm Lavabolu Dolap** (Armatür Deliksiz) Ceviz			
3	310300104534	**120 cm Lavabolu Dolap** (Armatür Delikli) Ceviz	Port Laurent Kalesinterflex Lavabo	Doğal Ahşap Kaplama	Doğal Ahşap Kaplama
4	310300104597	**120 cm Lavabolu Dolap** (Armatür Deliksiz) Ceviz			
5	310300103432	**Boy Dolap** Ceviz		Doğal Ahşap Kaplama	Doğal Ahşap Kaplama
6	310300103167 310300102694	**Uniq Ayna (Led Aydınlatmalı)** 80x100 Bronze 80x120 Bronze			

Lavabo dolabına ayna dahil değildir, tekil kodu ile siparişe eklenmelidir.

Kalesinterflex
Tezgah

100 cm Lavabolu Dolap Ön ve Yan Görünüş

1 - 2

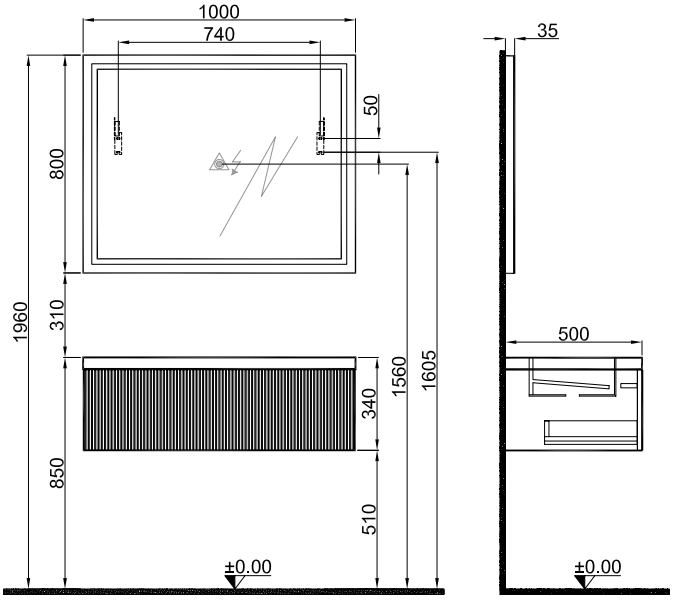

120 cm Lavabolu Dolap Ön ve Yan Görünüş

3 - 4

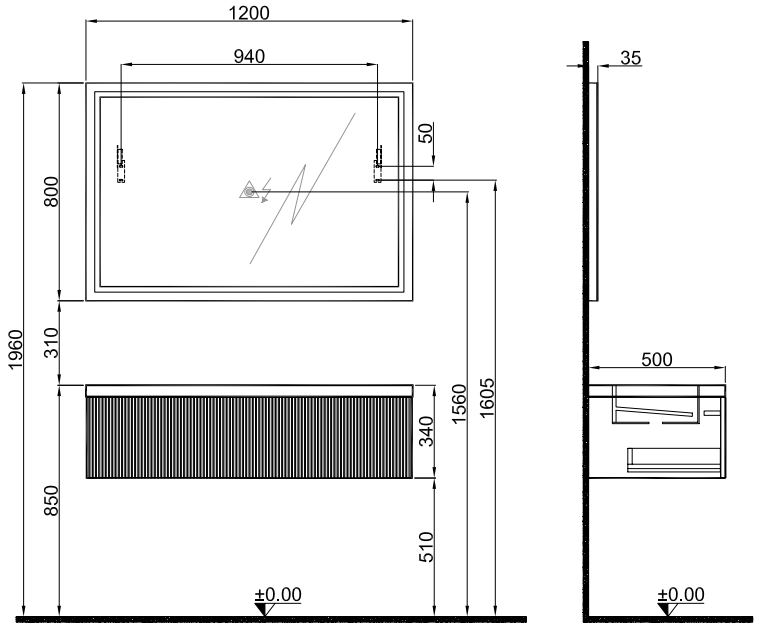

Boy Dolap Ön ve Yan Görünüş

5

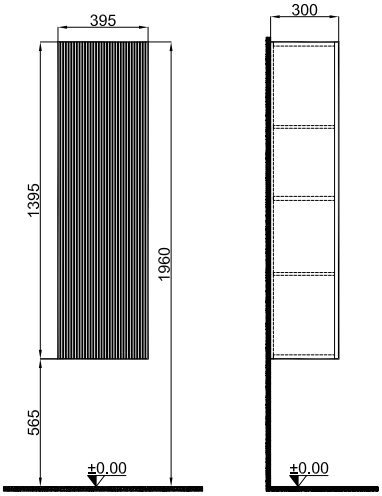

Uniq K1



Fiyat bilgisi için
QR kodu okutunuz



K1 120 CM KALESİNTERFLEX SAĞ ETAJERLİ LAVABO TEZGAHI / PALISSANDRO

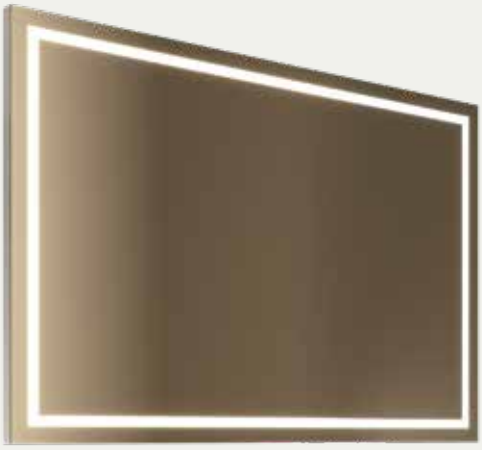



RENKLER



Palissandro | Uptown Dark | Uptown Light | Ocean Black | Pietra Blue | Asteroid | Metalik Kızıl | Terrazzo | Olimpo | Mocha Perla

Uniq K1

K1 120 cm Kalesinterflex Sağ Etajerli Lavabo Tezgahı

1



	Kod	Ürün Adı	Lavabo	Gövde
1		**K1 120 cm Kalesinterflex Sağ Etajerli Lavabo Tezgahı**		
	310300102622	Palissandro	1 Adet Kalesinterflex Lavabolu	Kalesinterflex
	310300102629	Uptown Dark		
	310300102636	Uptown Light		
	310300102643	Ocean Black		
	310300102650	Pietra Blue		
	310300102657	Asteroid		
	310300102664	Metalik Kızıl		
	310300102671	Terazzo		
	310300102678	Olimpo		
	310300102685	Mocha Perla		

Not: Tabloda yer alan ürün kodları sadece tezgahlar için geçerlidir. Ayna ve raflar için **Uniq / Aynalar** ve **Uniq / Raflar** sayfalarına bakınız.

Kalesinterflex Tezgah

K1 120 cm Kalesinterflex Sağ Etajerli Lavabo Tezgahı Ön ve Yan Görünüş

1

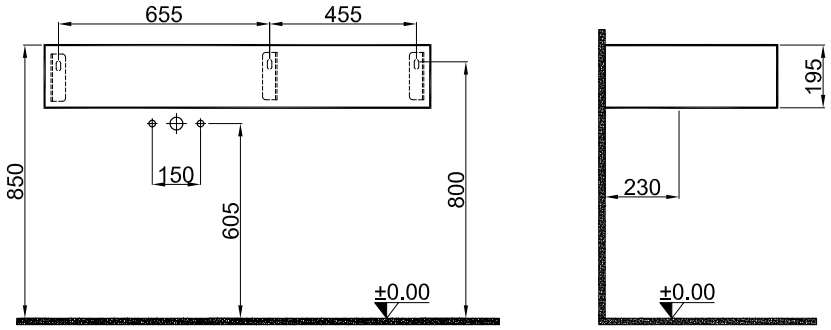

Uniq K1

K1 140 / 160 cm Kalesinterflex Sağ Etajerli Lavabo Tezgahı

2



3



	Kod	Ürün Adı	Lavabo	Gövde
2		**K1 140 cm Kalesinterflex Sağ Etajerli Lavabo Tezgahı**		
	310300102623	Palissandro	1 Adet Kalesinterflex Lavabolu	Kalesinterflex
	310300102630	Uptown Dark		
	310300102637	Uptown Light		
	310300102644	Ocean Black		
	310300102651	Pietra Blue		
	310300102658	Asteroid		
	310300102665	Metalik Kızıl		
	310300102672	Terazzo		
	310300102679	Olimpo		
	310300102686	Mocha Perla		
3		**K1 160 cm Kalesinterflex Çift Lavabolu Tezgah**		
	310300102624	Palissandro	2 Adet Kalesinterflex Lavabolu	Kalesinterflex
	310300102631	Uptown Dark		
	310300102638	Uptown Light		
	310300102645	Ocean Black		
	310300102652	Pietra Blue		
	310300102659	Asteroid		
	310300102666	Metalik Kızıl		
	310300102673	Terazzo		
	310300102680	Olimpo		
	310300102687	Mocha Perla		

Not: Tabloda yer alan ürün kodları sadece tezgahlar için geçerlidir. Ayna ve raflar için **Uniq / Aynalar** ve **Uniq / Raflar** sayfalarına bakınız.

Kalesinterflex Tezgah

K1 140 cm Kalesinterflex Sağ Etajerli Lavabo Tezgahı Ön ve Yan Görünüş

2

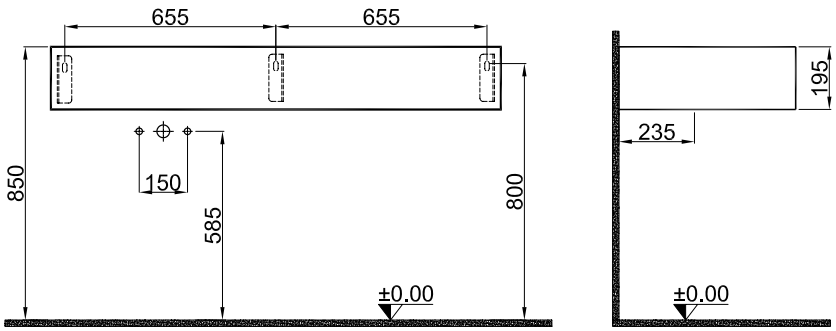

K1 160 cm Kalesinterflex Çift Lavabolu Tezgah Ön ve Yan Görünüş

3

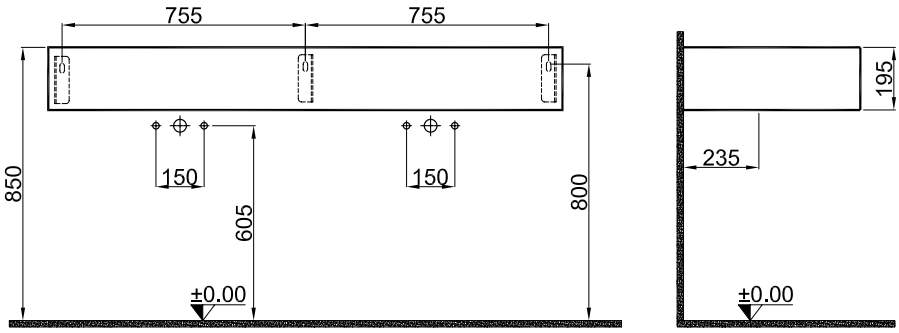

Uniq K2

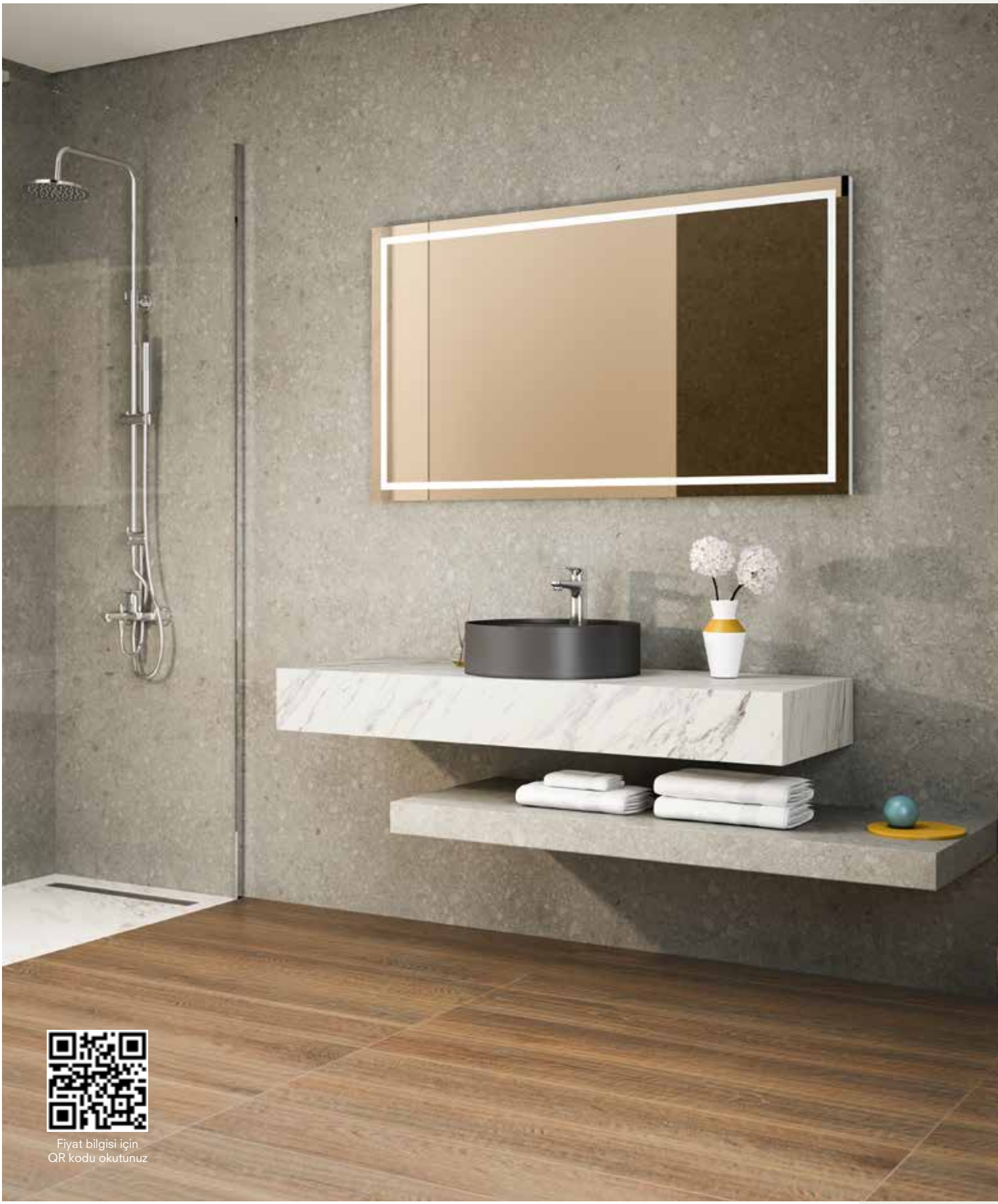

Fiyat bilgisi için
QR kodu okutunuz



100 CM KALESINTERFLEX TEZGAH / UPTOWN DARK



RENKLER



Palissandro | Uptown Dark | Uptown Light | Ocean Black | Pietra Blue | Asteroid | Metalik Kızıl | Terrazzo | Olimpo | Mocha Perla

Uniq K2

100 cm Kalesinterflex Tezgah

1



	Kod	Ürün Adı	Lavabo	Gövde
1		**K2 100 cm Kalesinterflex Tezgah**		
	310300102625	Palissandro	Lavabo Hariç	Kalesinterflex
	310300102632	Uptown Dark		
	310300102639	Uptown Light		
	310300102646	Ocean Black		
	310300102653	Pietra Blue		
	310300102660	Asteroid		
	310300102667	Metalik Kızıl		
	310300102674	Terazzo		
	310300102681	Olimpo		
	310300102688	Mocha Perla		

Not: Tabloda yer alan ürün kodları sadece tezgahlar için geçerlidir. Ayna ve raflar için **Uniq / Aynalar** ve **Uniq / Raflar** sayfalarına bakınız.

Kalesinterflex Tezgah

K2 120 cm Kalesinterflex Lavabolu Tezgah Ön ve Yan Görünüş

1

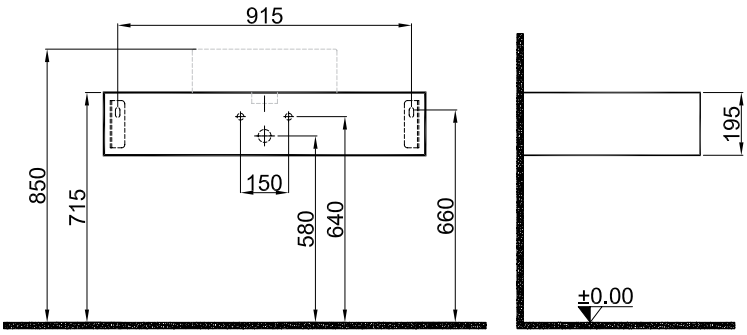

Uyumlu Lavabolar

Kod	Ürün
610100201307	SmartEdge Lavabo ve Sifon Seti Elips - Beyaz
610100201308	SmartEdge Lavabo ve Sifon Seti Elips - Mat Beyaz
610100201309	SmartEdge Lavabo ve Sifon Seti Elips - Mat Antrasit
610100201310	SmartEdge Lavabo ve Sifon Seti Yuvarlak - Beyaz
610100201311	SmartEdge Lavabo ve Sifon Seti Yuvarlak - Mat Beyaz
610100201312	SmartEdge Lavabo ve Sifon Seti Yuvarlak - Mat Antrasit
610100201313	SmartEdge Lavabo ve Sifon Seti Kare - Beyaz
610100201314	SmartEdge Lavabo ve Sifon Seti Kare - Mat Beyaz
610100201315	SmartEdge Lavabo ve Sifon Seti Kare - Mat Antrasit
610100201316	SmartEdge Lavabo ve Sifon Seti Elips - Mat Siyah
610100201317	SmartEdge Lavabo ve Sifon Seti Yuvarlak - Mat Siyah
610100201318	SmartEdge Lavabo ve Sifon Seti Kare - Mat Siyah
610100201319	SmartEdge Lavabo ve Sifon Seti Elips - Mat Vizon
610100201320	SmartEdge Lavabo ve Sifon Seti Yuvarlak - Mat Vizon
610100201321	SmartEdge Lavabo ve Sifon Seti Kare - Mat Vizon

Setler Lavabo ve 410200602690 Minimalist Lavabo Sifonu ile oluşturulmaktadır.

Uniq K2

120 /160 cm Lavabolu Tezgah

2





3





	Kod	Ürün Adı	Lavabo	Gövde
2		**K2 120 cm Kalesinterflex Tezgah**		
	310300102626	Palissandro	Lavabo Hariç	Kalesinterflex
	310300102633	Uptown Dark		
	310300102640	Uptown Light		
	310300102647	Ocean Black		
	310300102654	Pietra Blue		
	310300102661	Asteroid		
	310300102668	Metalik Kızıl		
	310300102675	Terazzo		
	310300102682	Olimpo		
	310300102689	Mocha Perla		
3		**K2 160 cm Kalesinterflex Tezgah**		
	310300102627	Palissandro	Lavabo Hariç	Kalesinterflex
	310300102634	Uptown Dark		
	310300102641	Uptown Light		
	310300102648	Ocean Black		
	310300102655	Pietra Blue		
	310300102662	Asteroid		
	310300102669	Metalik Kızıl		
	310300102676	Terazzo		
	310300102683	Olimpo		
	310300102690	Mocha Perla		

Not: Tabloda yer alan ürün kodları sadece tezgahlar için geçerlidir. Ayna ve raflar için **Uniq / Aynalar** ve **Uniq / Raflar** sayfalarına bakınız.

Kalesinterflex
Tezgah

K2 120 cm Kalesinterflex Tezgah Ön ve Yan Görünüş

2

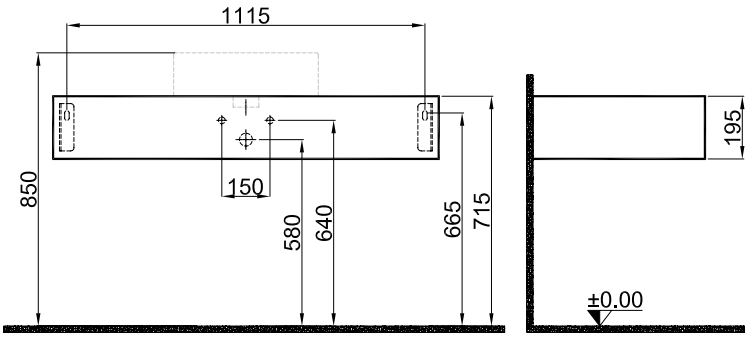

K-2 160 cm Kalesinterflex Tezgah Ön ve Yan Görünüş

3

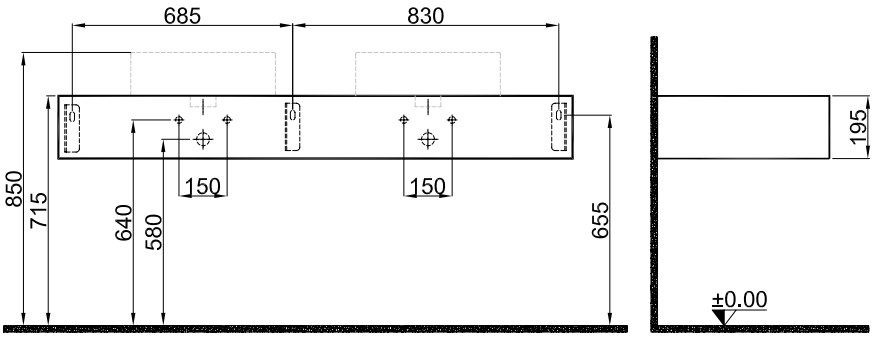

Uyumlu Lavabolar

Kod	Ürün
610100201307	SmartEdge Lavabo ve Sifon Seti Elips - Beyaz
610100201308	SmartEdge Lavabo ve Sifon Seti Elips - Mat Beyaz
610100201309	SmartEdge Lavabo ve Sifon Seti Elips - Mat Antrasit
610100201310	SmartEdge Lavabo ve Sifon Seti Yuvarlak - Beyaz
610100201311	SmartEdge Lavabo ve Sifon Seti Yuvarlak - Mat Beyaz
610100201312	SmartEdge Lavabo ve Sifon Seti Yuvarlak - Mat Antrasit
610100201313	SmartEdge Lavabo ve Sifon Seti Kare - Beyaz
610100201314	SmartEdge Lavabo ve Sifon Seti Kare - Mat Beyaz

Kod	Ürün
610100201315	SmartEdge Lavabo ve Sifon Seti Kare - Mat Antrasit
610100201316	SmartEdge Lavabo ve Sifon Seti Elips - Mat Siyah
610100201317	SmartEdge Lavabo ve Sifon Seti Yuvarlak - Mat Siyah
610100201318	SmartEdge Lavabo ve Sifon Seti Kare - Mat Siyah
610100201319	SmartEdge Lavabo ve Sifon Seti Elips - Mat Vizon
610100201320	SmartEdge Lavabo ve Sifon Seti Yuvarlak - Mat Vizon
610100201321	SmartEdge Lavabo ve Sifon Seti Kare - Mat Vizon

Setler Lavabo ve 410200602690 Minimalist Lavabo Sifonu ile oluşturulmaktadır.

Uniq K3



Fiyat bilgisi için
QR kodu okutunuz



50 CM STAND ALONE LAVABO / OCEAN BLACK



RENKLER



Palissandro | Uptown Dark | Uptown Light | Ocean Black | Pietra Blue | Asteroid | Metalik Kızıl | Terrazzo | Olimpo | Mocha Perla

Uniq K3

50 cm Stand Alone Lavabo

1

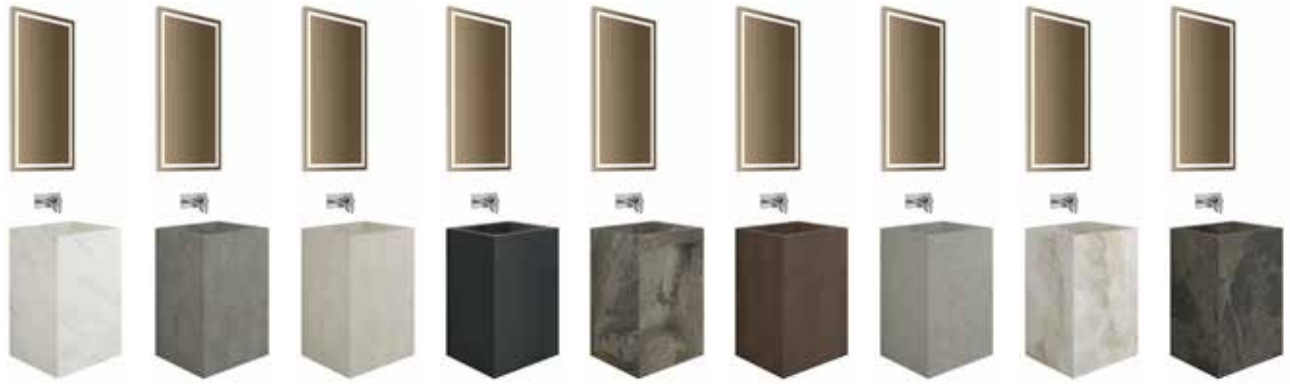

	Kod	Ürün Adı	Lavabo	Gövde
1		**K3 50 cm Stand Alone Lavabo**		
	310300102628	Palissandro	Kalesinterflex Lavabolu (Armatür Deliksiz)	Kalesinterflex
	310300102635	Uptown Dark		
	310300102642	Uptown Light		
	310300102649	Ocean Black		
	310300102656	Pietra Blue		
	310300102663	Asteroid		
	310300102670	Metalik Kızıl		
	310300102677	Terazzo		
	310300102684	Olimpo		
	310300102691	Mocha Perla		

Not: Tabloda yer alan ürün kodları sadece tezgahlar için geçerlidir. Ayna ve raflar için **Uniq / Aynalar** ve **Uniq / Raflar** sayfalarına bakınız.

Kalesinterflex
Tezgah

K3 Stand Alone Lavabo Ön ve Yan Görünüş

1

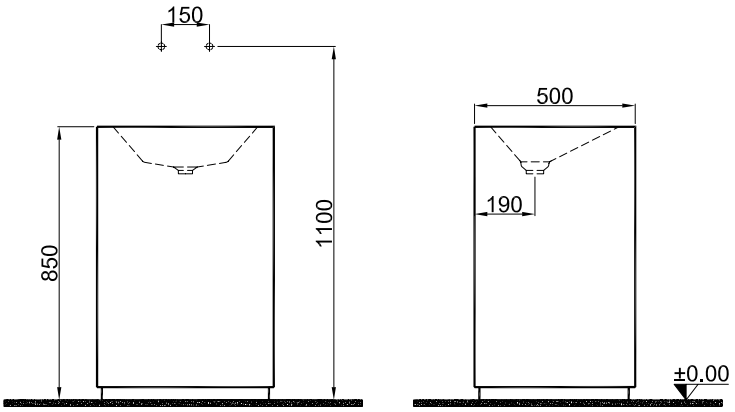

Uniq K3

Aynalar

1

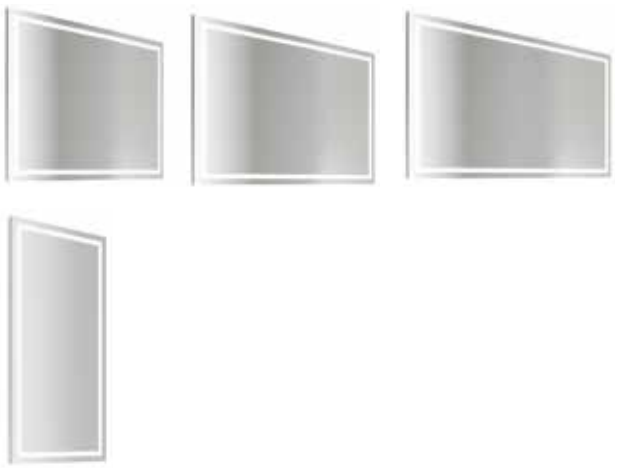

2

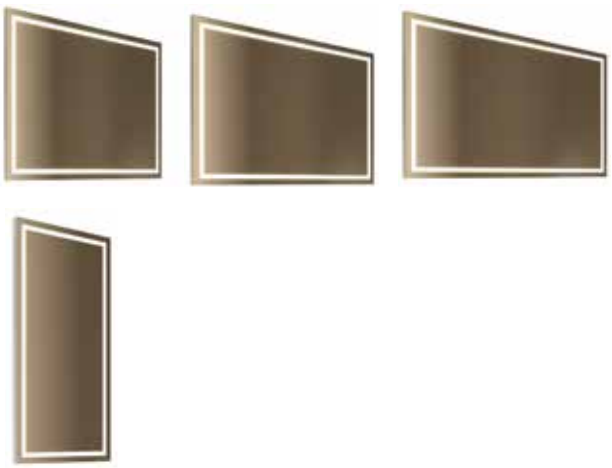

	Kod	Ürün Adı	Ölçü	Uyumlu Seriler
1	310300103165	**Clear Aynalar**	80x100 cm	K2
	310300102692		80x120 cm	K1-K2
	310300102695		80x140 cm	K1
	310300103168		80x60 cm	K1-K2-K3
	310300102701		120x60 cm	K1-K2-K3
2	310300103167	**Bronze Aynalar**	80x100 cm	K2
	310300102694		80x120 cm	K1-K2
	310300102697		80x140 cm	K1
	310300103170		80x60 cm	K1-K2-K3
	310300102703		120x60 cm	K1-K2-K3

100x80 cm Ayna Ön ve Yan Görünüş

1 - 2

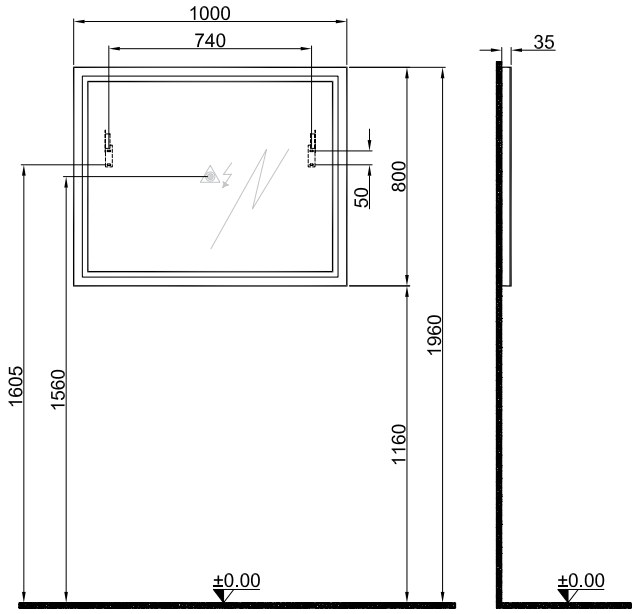

120x80 cm Ayna Ön ve Yan Görünüş

1 - 2

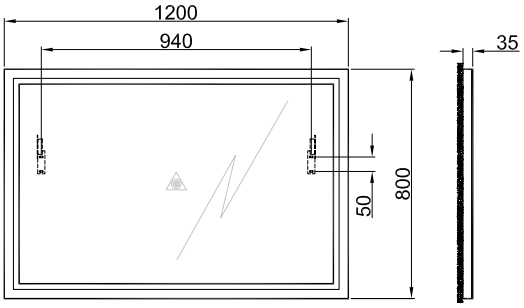

140x80 cm Ayna Ön ve Yan Görünüş

1 - 2

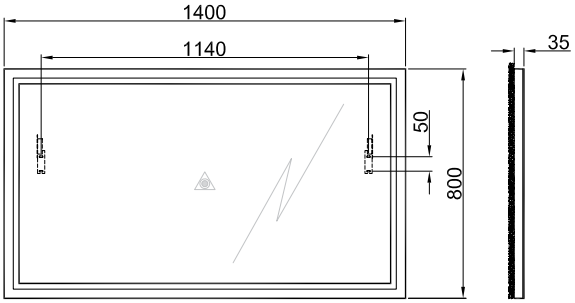

60x120 cm Ayna Ön ve Yan Görünüş

1 - 2

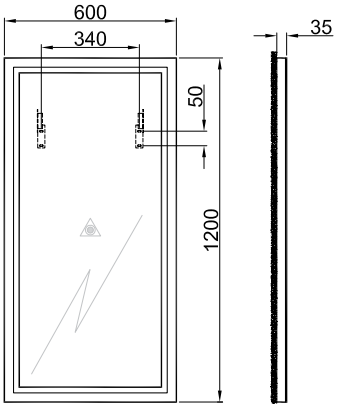

60x80 cm Ayna Ön ve Yan Görünüş

1 - 2

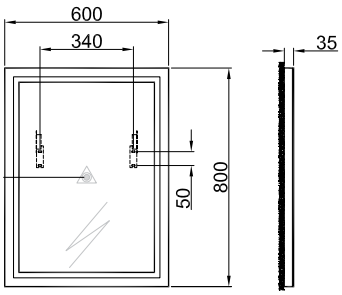

Uniq K3

Raflar

1



2



3



4



	Kod	Ürün Adı	Ölçü	Uyumlu Seriler
1		**100 cm Raf**		
	310300103194	Uptown Dark	100 cm	K2
	310300103195	Uptown Light		
	310300103196	Mocha Perla		
	310300103197	Palissandro		
	310300103198	Metalik Kızıl		
	310300103199	Asteroid		
	310300103200	Ocean Black		
	310300103201	Olimpo		
	310300103202	Terazzo		
	310300103203	Pietra Blue		
2		**120 cm Raf**		
	310300103115	Uptown Dark	120 cm	K1 - K2
	310300103116	Uptown Light		
	310300103117	Mocha Perla		
	310300103118	Palissandro		
	310300103119	Metalik Kızıl		
	310300103120	Asteroid		
	310300103121	Ocean Black		
	310300103122	Olimpo		
	310300103123	Terazzo		
	310300103124	Pietra Blue		
3		**140 cm Raf**		
	310300103125	Uptown Dark	140 cm	K2
	310300103126	Uptown Light		
	310300103127	Mocha Perla		
	310300103128	Palissandro		
	310300103129	Metalik Kızıl		
	310300103130	Asteroid		
	310300103131	Ocean Black		
	310300103132	Olimpo		
	310300103133	Terazzo		
	310300103134	Pietra Blue		
4		**160 cm Raf**		
	310300103135	Uptown Dark	160 cm	K1 - K2
	310300103136	Uptown Light		
	310300103137	Mocha Perla		
	310300103138	Palissandro		
	310300103139	Metalik Kızıl		
	310300103140	Asteroid		
	310300103141	Ocean Black		
	310300103142	Olimpo		
	310300103143	Terazzo		
	310300103144	Pietra Blue		

100 cm Raf Ön ve Yan Görünüş

1

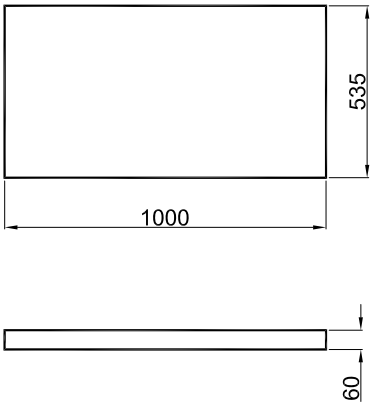

120 cm Raf Ön ve Yan Görünüş

2

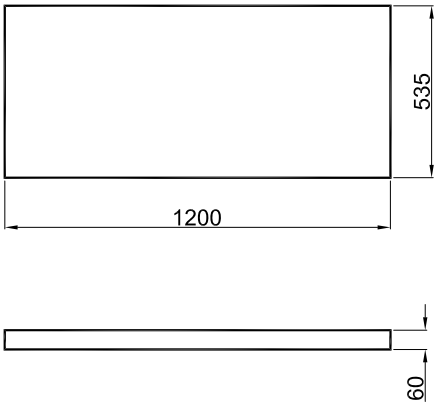

140 cm Raf Ön ve Yan Görünüş

3

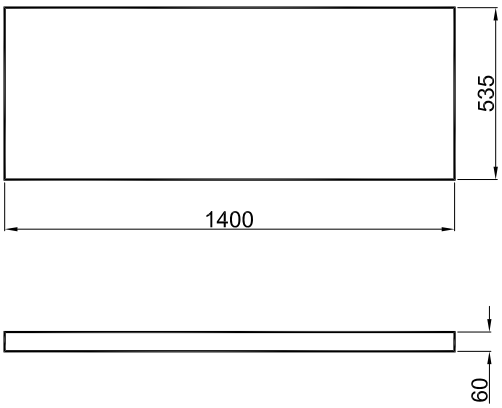

160 cm Raf Ön ve Yan Görünüş

4

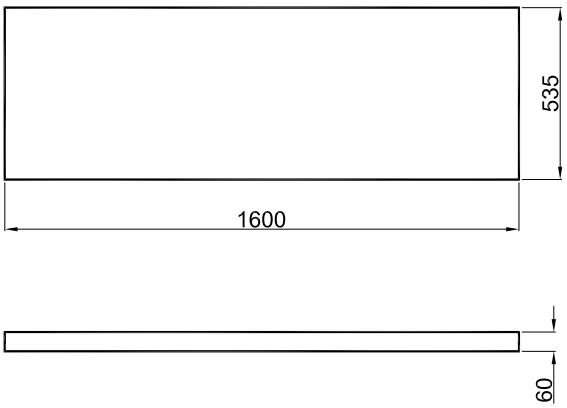

Grandhome



Fiyat bilgisi için
QR kodu okutunuz



100 CM LAVABOLU DOLAP / MAT SİYAH



GÖVDE

Mat Beyaz

Mat Siyah

Mat Ada Çayı Yeşil

TEZGAH

Mat Asteroid

Mat Ocean Black

Mat Palissandro

Grandhome

100 /140 cm Lavabolu Dolap

1



2



3



	Kod	Ürün Adı	Kulp Rengi	*3 Delikli Tezgah	Lavabo	Gövde	Kapak
1		**100 cm Lavabolu Dolap**	**Mat Krom**				
	310300104448 310300104449 310300104450	Mat Siyah		Mat Asteroid Mat Ocean Black Mat Palissandro	310200200451 Idea 2.0 60x40 cm Tezgah Üstü Lavabo	MDF Üzeri Ultra Lake	MDF Üzeri Ultra Lake
2		**140 cm Lavabolu Dolap**	**Mat Krom**				
	310300104469 310300104470 310300104471	Mat Siyah		Mat Asteroid Mat Ocean Black Mat Palissandro	310200200451 Idea 2.0 60x40 cm Tezgah Üstü Lavabo (2 Adet Lavabo)	MDF Üzeri Ultra Lake	MDF Üzeri Ultra Lake
3	310300103627	**Grandhome Sekizgen Düz Ayna**					

* Tezgahlarda desenler ve desen takibi değişkenlik gösterebilmektedir.
410200603194 Kodlu U - Gövdeli lavabo sifonu sete dahildir.
Lavabo dolabına ayna dahil değildir, tekil kodu ile siparişe eklenmelidir.


Ultra Lake


Soft Close


Tam Açılır Çekmece


Kalesinterflex Tezgah

100 cm Lavabolu Dolap Ön ve Yan Görünüş

1

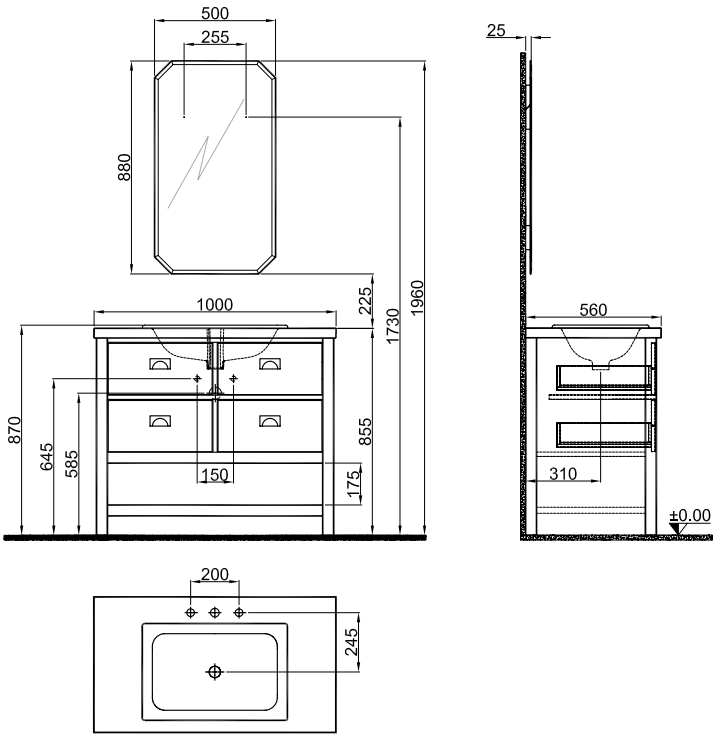

140 cm Lavabolu Dolap Ön ve Yan Görünüş

2

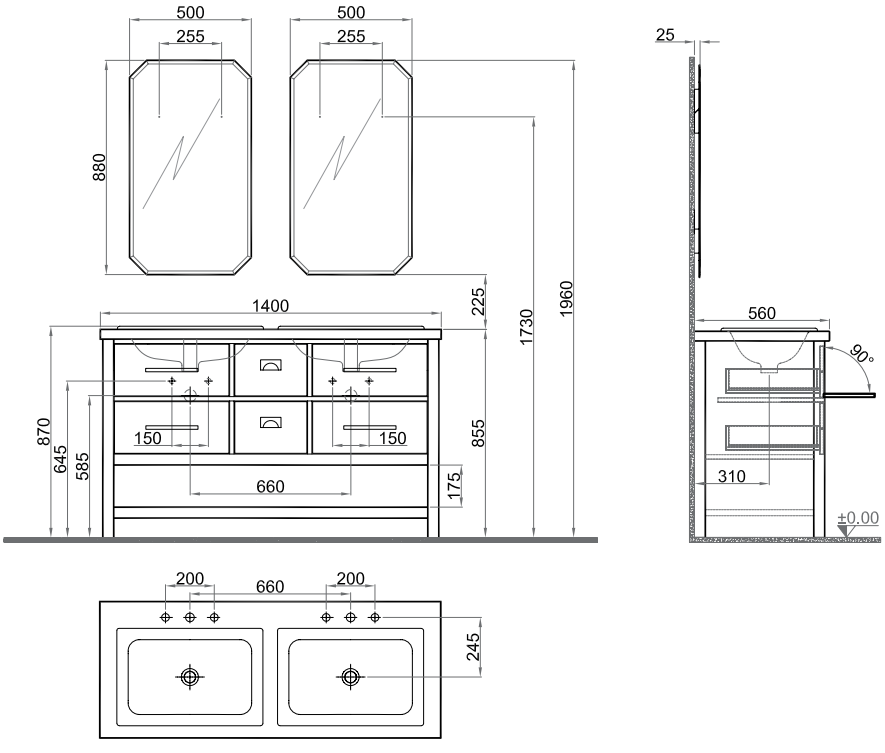

Grandhome

100 /140 cm Lavabolu Dolap

4 - 5 - 6





7 - 8 - 9



10



	Kod	Ürün Adı	Kulp Rengi	*3 Delikli Tezgah	Lavabo	Gövde	Kapak
4		**100 cm Lavabolu Dolap**	**Parlak Altın**				
	310300104439 310300104440 310300104441	Mat Beyaz		Mat Asteroid Mat Ocean Black Mat Palissandro	310200200451 Idea 2.0 60x40 cm Tezgah Üstü Lavabo	MDF Üzeri Ultra Lake	MDF Üzeri Ultra Lake
5		**100 cm Lavabolu Dolap**	**Mat Krom**				
	310300104442 310300104443 310300104444	Mat Beyaz		Mat Asteroid Mat Ocean Black Mat Palissandro	310200200451 Idea 2.0 60x40 cm Tezgah Üstü Lavabo	MDF Üzeri Ultra Lake	MDF Üzeri Ultra Lake
6		**100 cm Lavabolu Dolap**	**Mat Altın**				
	310300104445 310300104446 310300104447	Mat Beyaz		Mat Asteroid Mat Ocean Black Mat Palissandro	310200200451 Idea 2.0 60x40 cm Tezgah Üstü Lavabo	MDF Üzeri Ultra Lake	MDF Üzeri Ultra Lake
7		**140 cm Lavabolu Dolap**	**Parlak Altın**				
	310300104460 310300104461 310300104462	Mat Beyaz		Mat Asteroid Mat Ocean Black Mat Palissandro	310200200451 Idea 2.0 60x40 cm Tezgah Üstü Lavabo (2 Adet Lavabo)	MDF Üzeri Ultra Lake	MDF Üzeri Ultra Lake
8		**140 cm Lavabolu Dolap**	**Mat Krom**				
	310300104463 310300104464 310300104465	Mat Beyaz		Mat Asteroid Mat Ocean Black Mat Palissandro	310200200451 Idea 2.0 60x40 cm Tezgah Üstü Lavabo (2 Adet Lavabo)	MDF Üzeri Ultra Lake	MDF Üzeri Ultra Lake
9		**140 cm Lavabolu Dolap**	**Mat Altın**				
	310300104466 310300104467 310300104468	Mat Beyaz		Mat Asteroid Mat Ocean Black Mat Palissandro	310200200451 Idea 2.0 60x40 cm Tezgah Üstü Lavabo (2 Adet Lavabo)	MDF Üzeri Ultra Lake	MDF Üzeri Ultra Lake
10	310300103627	**Grandhome Sekizgen Düz Ayna**					

* Tezgahlarda desenler ve desen takibi değişkenlik gösterebilmektedir.
410200603194 Kodlu U - Gövdeli lavabo sifonu sete dahildir.
Lavabo dolabına ayna dahil değildir, tekil kodu ile siparişe eklenmelidir.


Ultra Lake


Soft Close


Tam Açılır Çekmece


Kalesinterflex Tezgah

100 cm Lavabolu Dolap Ön ve Yan Görünüş

4 - 5 - 6

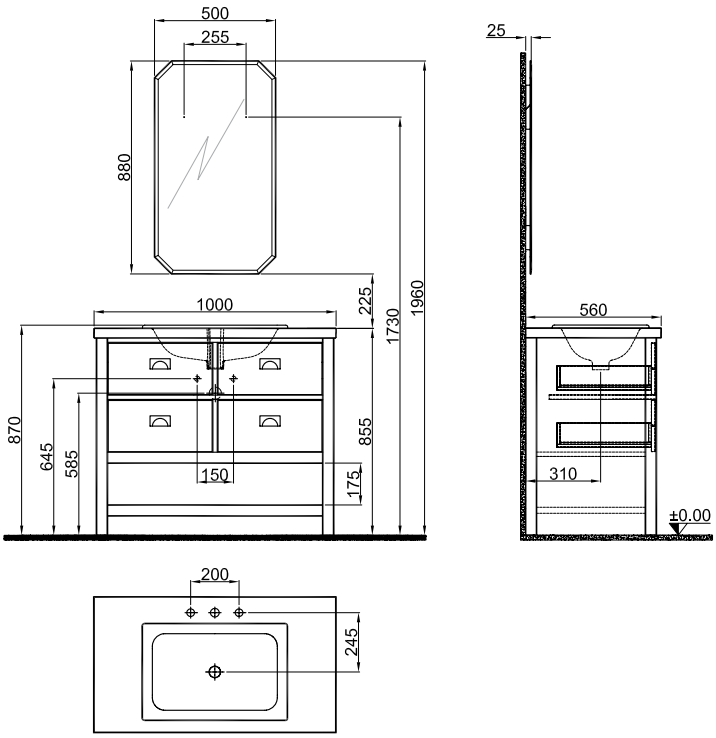

140 cm Lavabolu Dolap Ön ve Yan Görünüş

7 - 8 - 9

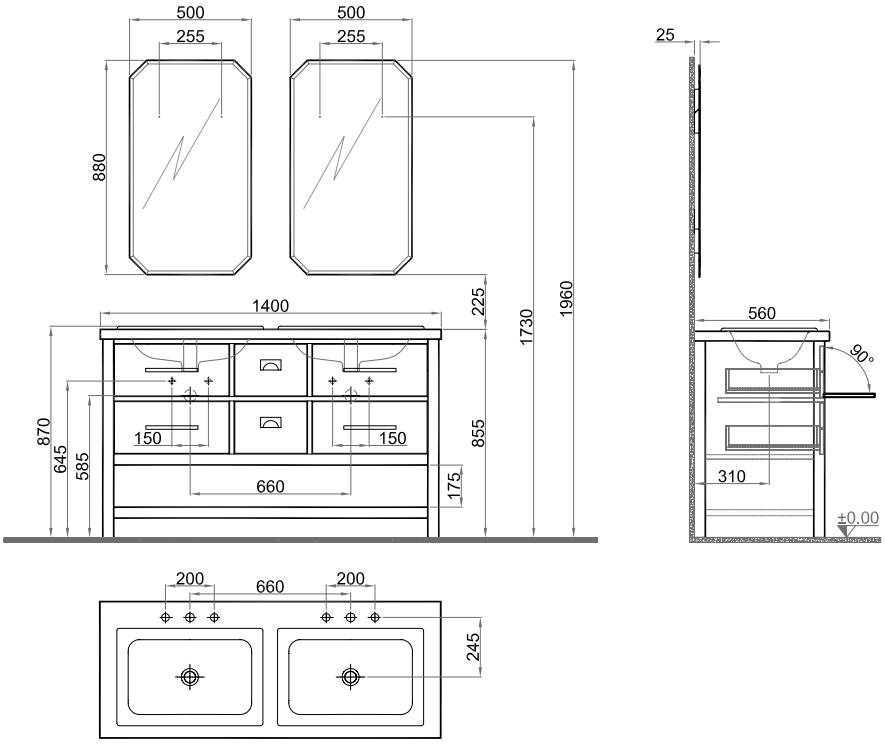

Grandhome

100 /140 cm Lavabolu Dolap

11 - 12 - 13





14 - 15 - 16



10



	Kod	Ürün Adı	Kulp Rengi	*3 Delikli Tezgah	Lavabo	Gövde	Kapak
11		**100 cm Lavabolu Dolap**	**Parlak Altın**				
	310300104451 310300104452 310300104453	Mat Ada Çayı Yeşil		Mat Asteroid Mat Ocean Black Mat Palissandro	310200200451 Idea 2.0 60x40 cm Tezgah Üstü Lavabo	MDF Üzeri Ultra Lake	MDF Üzeri Ultra Lake
12		**100 cm Lavabolu Dolap**	**Mat Krom**				
	310300104454 310300104455 310300104456	Mat Ada Çayı Yeşil		Mat Asteroid Mat Ocean Black Mat Palissandro	310200200451 Idea 2.0 60x40 cm Tezgah Üstü Lavabo	MDF Üzeri Ultra Lake	MDF Üzeri Ultra Lake
13		**100 cm Lavabolu Dolap**	**Mat Altın**				
	310300104457 310300104458 310300104459	Mat Ada Çayı Yeşil		Mat Asteroid Mat Ocean Black Mat Palissandro	310200200451 Idea 2.0 60x40 cm Tezgah Üstü Lavabo	MDF Üzeri Ultra Lake	MDF Üzeri Ultra Lake
14		**140 cm Lavabolu Dolap**	**Parlak Altın**				
	310300104472 310300104473 310300104474	Mat Ada Çayı Yeşil		Mat Asteroid Mat Ocean Black Mat Palissandro	310200200451 Idea 2.0 60x40 cm Tezgah Üstü Lavabo (2 Adet Lavabo)	MDF Üzeri Ultra Lake	MDF Üzeri Ultra Lake
15		**140 cm Lavabolu Dolap**	**Mat Krom**				
	310300104475 310300104476 310300104477	Mat Ada Çayı Yeşil		Mat Asteroid Mat Ocean Black Mat Palissandro	310200200451 Idea 2.0 60x40 cm Tezgah Üstü Lavabo (2 Adet Lavabo)	MDF Üzeri Ultra Lake	MDF Üzeri Ultra Lake
16		**140 cm Lavabolu Dolap**	**Mat Altın**				
	310300104478 310300104479 310300104480	Mat Ada Çayı Yeşil		Mat Asteroid Mat Ocean Black Mat Palissandro	310200200451 Idea 2.0 60x40 cm Tezgah Üstü Lavabo (2 Adet Lavabo)	MDF Üzeri Ultra Lake	MDF Üzeri Ultra Lake
17	310300103627	**Grandhome Sekizgen Düz Ayna**					

* Tezgahlarda desenler ve desen takibi değişkenlik gösterebilmektedir.
410200603194 Kodlu U - Gövdeli lavabo sifonu sete dahildir.
Lavabo dolabına ayna dahil değildir, tekil kodu ile siparişe eklenmelidir.


Ultra Lake


Soft Close


Tam Açılır Çekmece


Kalesinterflex Tezgah

100 cm Lavabolu Dolap Ön ve Yan Görünüş

11 - 12 - 13

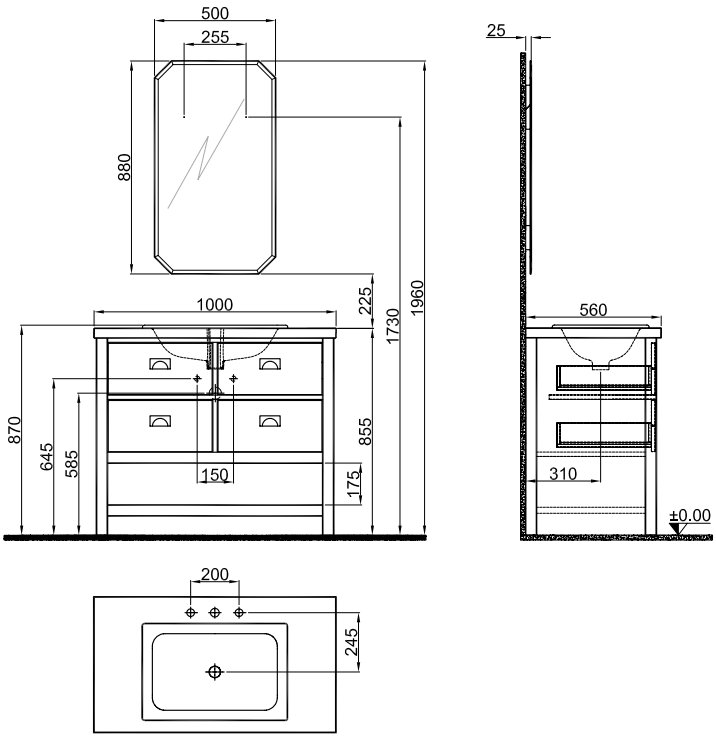

140 cm Lavabolu Dolap Ön ve Yan Görünüş

14 - 15 - 16

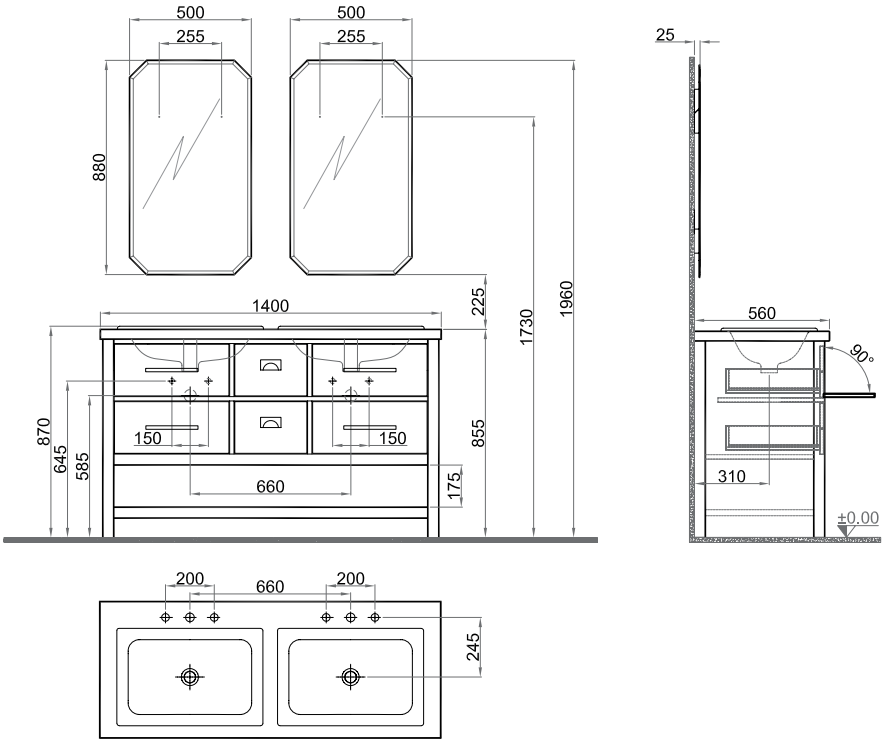

Grandhome

100 /140 cm Lavabolu Dolap

18 - 19 - 20



21 - 22 - 23



24



	Kod	Ürün Adı	Kulp Rengi	*Tezgah	Gövde	Kapak
		Yan Dolabı				
18	310300104481 310300104482 310300104483	Mat Beyaz	**Parlak Altın**	Mat Asteroid Mat Ocean Black Mat Pallisandro	MDF Üzeri Ultra Lake	MDF Üzeri Ultra Lake
19	310300104484 310300104485 310300104486		**Mat Krom**	Mat Asteroid Mat Ocean Black Mat Pallisandro	MDF Üzeri Ultra Lake	MDF Üzeri Ultra Lake
20	310300104487 310300104488 310300104489		**Mat Altın**	Mat Asteroid Mat Ocean Black Mat Pallisandro	MDF Üzeri Ultra Lake	MDF Üzeri Ultra Lake
		Yan Dolabı				
21	310300104493 310300104494 310300104495	Mat Ada Çayı Yeşil	**Parlak Altın**	Mat Asteroid Mat Ocean Black Mat Pallisandro	MDF Üzeri Ultra Lake	MDF Üzeri Ultra Lake
22	310300104496 310300104497 310300104498		**Mat Krom**	Mat Asteroid Mat Ocean Black Mat Pallisandro	MDF Üzeri Ultra Lake	MDF Üzeri Ultra Lake
23	310300104499 310300104500 310300104501		**Mat Altın**	Mat Asteroid Mat Ocean Black Mat Pallisandro	MDF Üzeri Ultra Lake	MDF Üzeri Ultra Lake
		Yan Dolabı				
24	310300104490 310300104491 310300104492	Mat Siyah	**Mat Krom**	Mat Asteroid Mat Ocean Black Mat Pallisandro	MDF Üzeri Ultra Lake	MDF Üzeri Ultra Lake

* Tezgahlarda desenler ve desen takibi değişkenlik gösterebilmektedir.
410200603194 Kodlu U - Gövdeli lavabo sifonu sete dahildir.
Lavabo dolabına ayna dahil değildir, tekil kodu ile siparişe eklenmelidir.


Ultra Lake


Soft Close


Tam Açılır Çekmece


Kalesinterflex Tezgah

Yan Dolap Ön ve Yan Görünüş

18 - 19 - 20 - 21 - 22 - 23 - 24

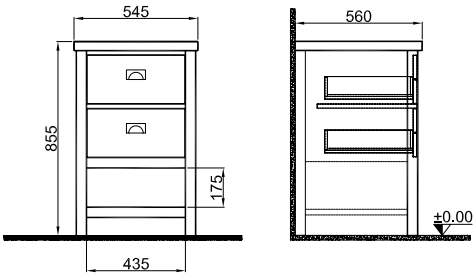

Victorian



Fiyat bilgisi için
QR kodu okutunuz



90 CM LAVABOLU DOLAP / PARLAK KREM



GÖVDE

Parlak Antrasit

Parlak Krem

KAPAK

Parlak Antrasit

Parlak Krem

Victorian

90 cm Lavabolu Dolap

1



2



3-4



3-4



5



	Kod	Ürün Adı	Lavabo	Gövde	Kapak
1	310300104301 310300104300	**90 cm Lavabolu Dolap** Tek Delikli Lavabo Parlak Antrasit Parlak Krem	310200200084 Victorian 90x55 cm Lavabo	MDF Üzeri Ultra Lake	MDF Üzeri Ultra Lake
2	310300104299 310300104298	**90 cm Lavabolu Dolap** 3 Delikli Lavabo Parlak Antrasit Parlak Krem	310200200085 Victorian 90x55 cm 3 Delikli Lavabo	MDF Üzeri Ultra Lake	MDF Üzeri Ultra Lake
3	310300100124 310300100123	**Boy Dolap 50 cm Sağ** Parlak Antrasit Parlak Krem		MDF Üzeri Ultra Lake	MDF Üzeri Ultra Lake
4	310300100122 310300100121	**Boy Dolap 50 cm Sol** Parlak Antrasit Parlak Krem		MDF Üzeri Ultra Lake	MDF Üzeri Ultra Lake
5	310300101758 310300101757	**Victorian Oval Ayna (Led Aydınlatmalı)** Parlak Antrasit Parlak Krem			

Lavabo dolabına ayna dahil değildir, tekil kodu ile siparişe eklenmelidir.


Ultra Lake


Yüksek Parlaklık


Açılır Kapak Boy Dolap


Tam Açılır Çekmece


Yavaşlatıcılı Çekmece


İçten Aydınlatmalı Ayna

90 cm Tek Delikli Lavabolu Dolap Ön ve Yan Görünüş

1

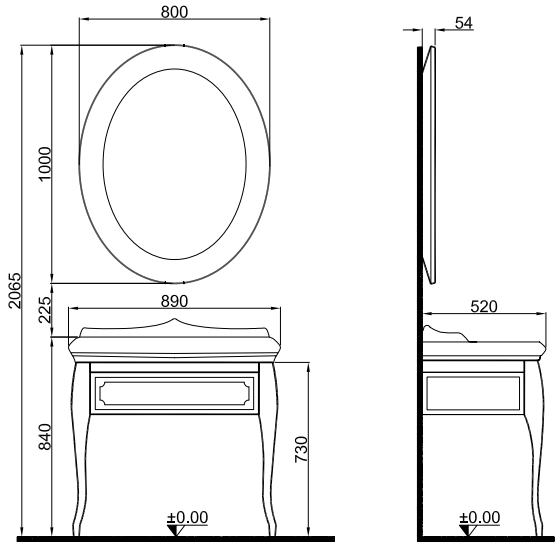

90 cm 3 Delikli Lavabolu Dolap Ön ve Yan Görünüş

2

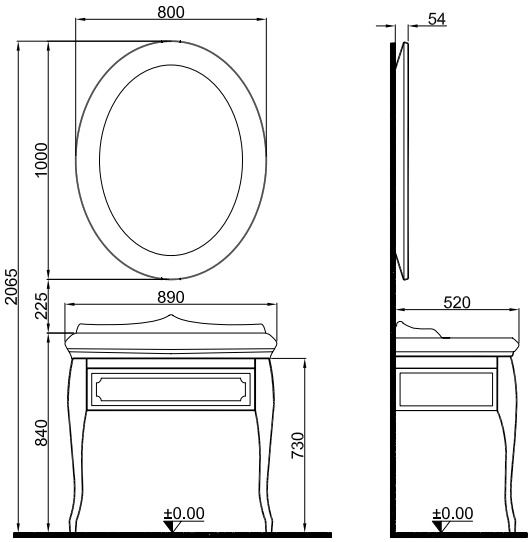

50 cm Boy Dolap Ön ve Yan Görünüş

3 - 4

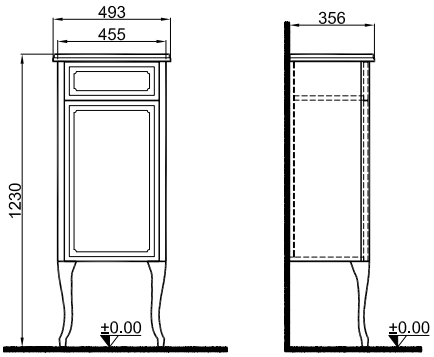

Icon 2.0



Fiyat bilgisi için
QR kodu okutunuz



YUVARLAK LAVABOLU SET





GÖVDE

Dağ Meşe

Siyah

KAPAK

Parlak Beyaz

Mat Beyaz

Mat Siyah

Mat Antrasit

Mat Vizon

Icon 2.0

Yuvarlak Lavabolu Set

1



2



	Kod	Ürün Adı	Lavabo	Gövde	Kapak
1		**Yuvarlak Lavabolu Set**			
	310300104307	Parlak Beyaz	310200200010 SmartEdge Yuvarlak Lavabo Parlak Beyaz		
	310300104308	Mat Beyaz	310200200011 SmartEdge Yuvarlak Lavabo Mat Beyaz		
	310300104309	Mat Siyah	310200200012 SmartEdge Yuvarlak Lavabo Mat Siyah	Metal	Doğal Ahşap
	310300104310	Mat Antrasit	310200200520 SmartEdge Yuvarlak Lavabo Mat Antrasit Gri		
	310300104311	Mat Vizon	310200200014 SmartEdge Yuvarlak Lavabo Mat Vizon		
2	310300104144	**Füme Ayna (Aydınlatmalı)**			

Set kodlarına 410200602690 Minimalist sifon dahildir.
Lavabo dolabına ayna dahil değildir, tekil kodu ile siparişe eklenmelidir.


Doğal Ahşap


Trafolu Aydınlatma Sistemleri


Soft Close


Tam Açılır Çekmece

Yuvarlak Lavabolu Set Ön ve Yan Görünüş

1

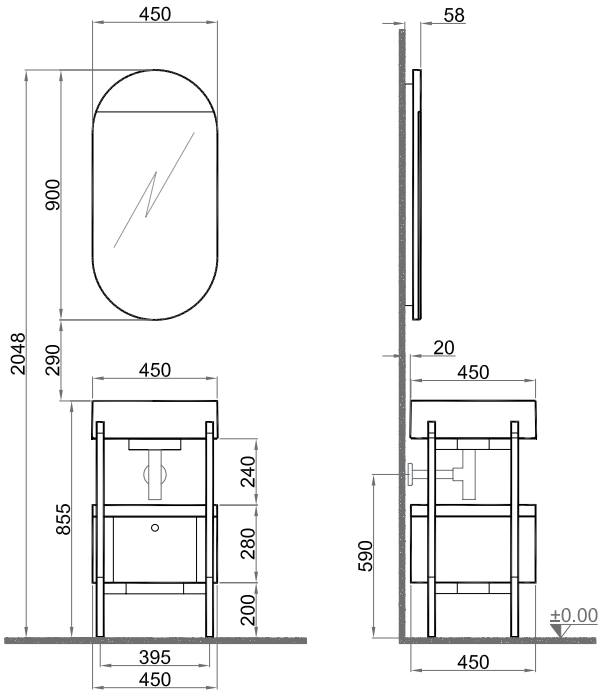

Icon 2.0

Kare Lavabolu Set

3



4



	Kod	Ürün Adı	Lavabo	Gövde	Kapak
3		**Kare Lavabolu Set**			
	310300104302	Parlak Beyaz	310200200015 SmartEdge Kare Lavabo Parlak Beyaz	Metal	Doğal Ahşap
	310300104303	Mat Beyaz	310200200016 SmartEdge Kare Lavabo Mat Beyaz		
	310300104304	Mat Siyah	310200200017 SmartEdge Kare Lavabo Mat Siyah		
	310300104305	Mat Antrasit	310200200521 SmartEdge Kare Lavabo Mat Antrasit Gri		
	310300104306	Mat Vizon	310200200019 SmartEdge Kare Lavabo Mat Vizon		
4	310300104144	**Füme Ayna (Aydınlatmalı)**			

Set kodlarına 410200602690 Minimalist sifon dahildir.
Lavabo dolabına ayna dahil değildir, tekil kodu ile siparişe eklenmelidir.


Doğal Ahşap


Trafolu Aydınlatma Sistemleri


Soft Close


Tam Açılır Çekmece

Kare Lavabolu Set Ön ve Yan Görünüş

3

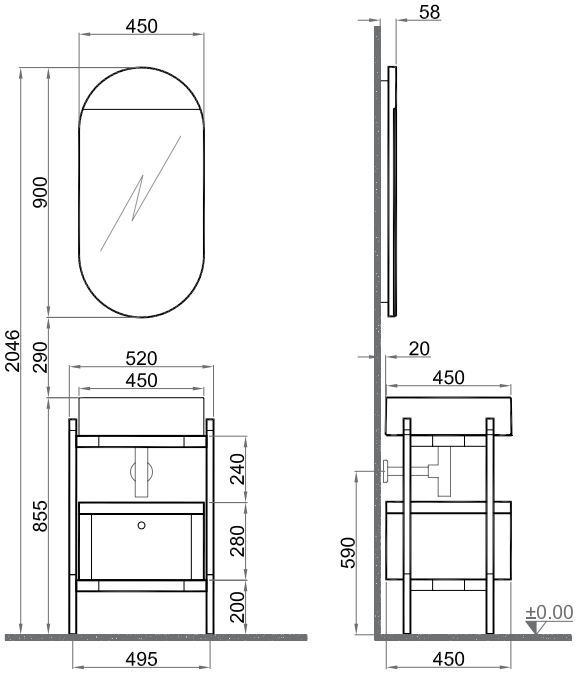

Fold Pro



Fiyat bilgisi için
QR kodu okutunuz



60 CM LAVABOLU DOLAP / MAT SİYAH



GÖVDE

Mat Beyaz

Mat Vizon

Mat Siyah

GÖVDE

Mat Beyaz

Mat Vizon

Mat Siyah

Fold Pro

65 / 80 cm Lavabolu Dolap

1



2



3



	Kod	Ürün Adı	Lavabo	Gövde	Kapak
1	310300104606 310300104607 310300104608	**65 cm Lavabolu Dolap** Mat Beyaz Mat Vizon Mat Siyah	310200200653 Fold Pro 65 cm Etajerli Lavabo	MDF Üzeri Ultra Lake	MDF Üzeri Ultra Lake
2	310300104504 310300104505 310300104506	**80 cm Lavabolu Dolap** Mat Beyaz Mat Vizon Mat Siyah	310200200654 Fold Pro 80 cm Etajerli Lavabo	MDF Üzeri Ultra Lake	MDF Üzeri Ultra Lake
3	310300102005	**Lotus 65 cm Pano Ayna (Led Aydınlatmalı)**			

Ultra Lake

Soft Close

Bas Aç Alt Dolap

Tam Açılır Çekmece

İçten Aydınlatmalı Ayna

65 cm Lavabolu Dolap Ön ve Yan Görünüş

1

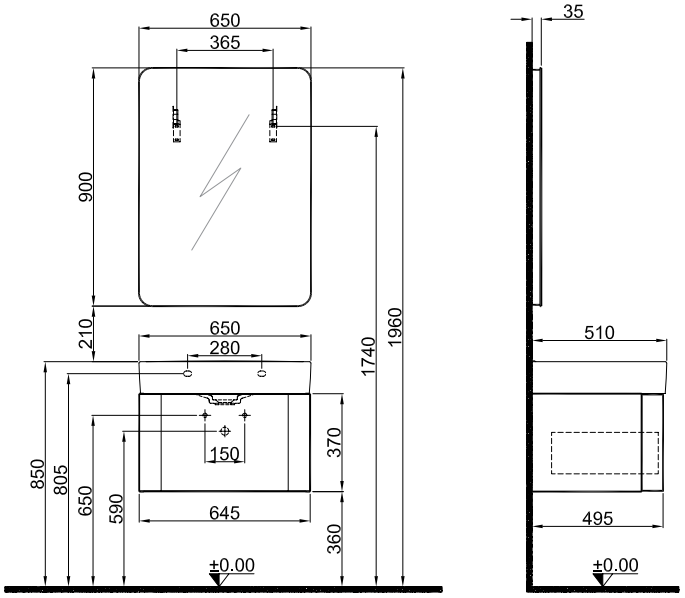

80 cm Lavabolu Dolap Ön ve Yan Görünüş

2

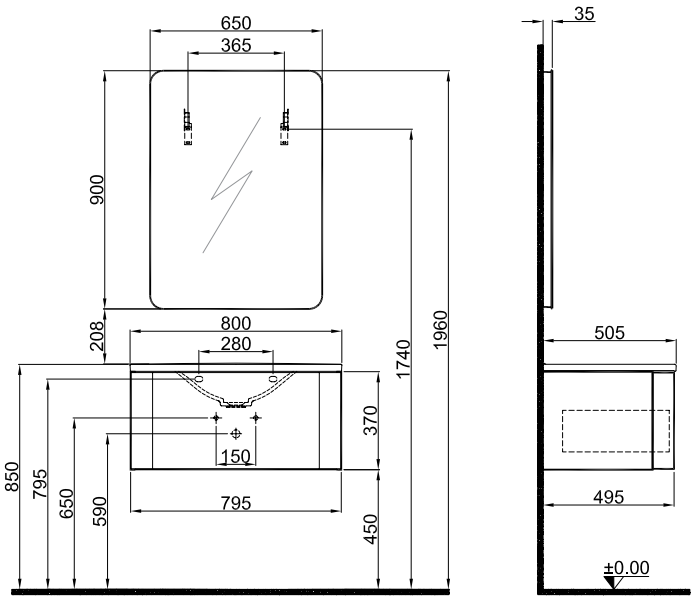

Fold Pro

100 cm Lavabolu ve 100 cm Sağ Etajerli Lavabolu Dolap

4



5



6



	Kod	Ürün Adı	Lavabo	Gövde	Kapak
4	310300104507 310300104518 310300104520	**100 cm Lavabolu Dolap** Mat Beyaz Mat Vizon Mat Siyah	310200200655 Fold Pro 100 cm Etajerli Lavabo	MDF Üzeri Ultra Lake	MDF Üzeri Ultra Lake
5	310300104508 310300104519 310300104521	**100 cm Sağ Etajerli Lavabolu Dolap** Mat Beyaz Mat Vizon Mat Siyah	310200200656 Fold Pro 100 cm Sağ Etajerli Lavabo	MDF Üzeri Ultra Lake	MDF Üzeri Ultra Lake
6	310300102005	**Lotus 65 cm Pano Ayna (Led Aydınlatmalı)**			

Ultra Lake

Soft Close

Bas Aç Alt Dolap

Tam Açılır Çekmece

İçten Aydınlatmalı Ayna

100 cm Lavabolu Dolap Ön ve Yan Görünüş

4

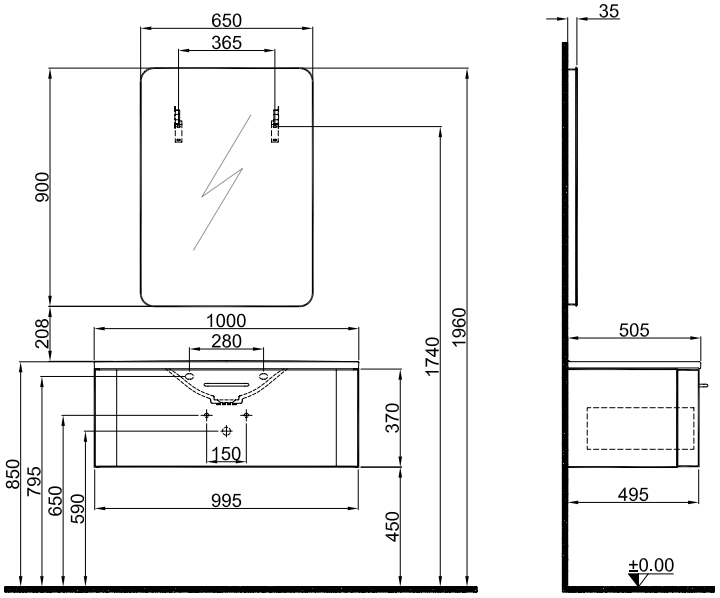

100 cm Sağ Etajerli Lavabolu Dolap Ön ve Yan Görünüş

5

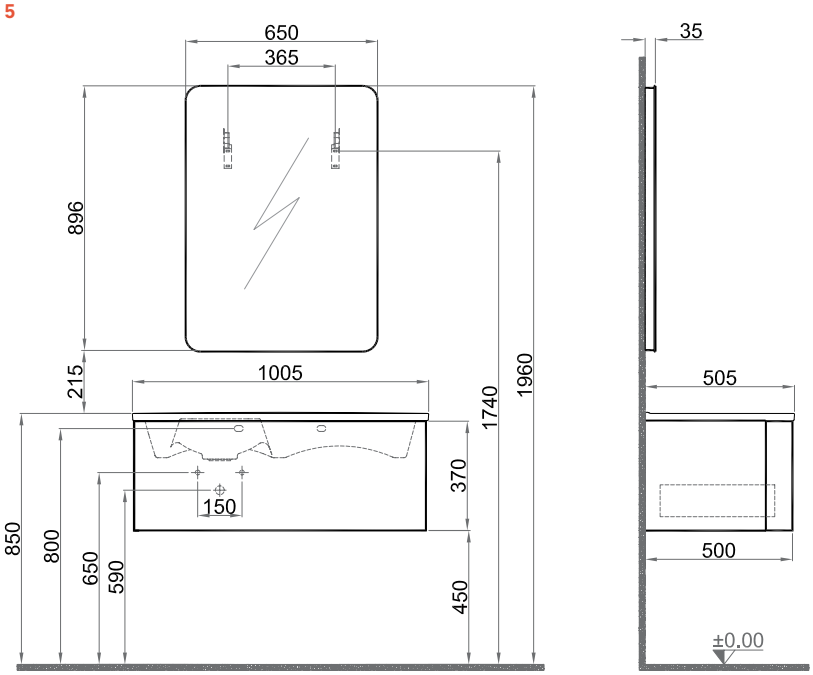

Fold Pro

Boy Dolap Sol / Sağ

7



8



	Kod	Ürün Adı	Gövde	Kapak
7		**Boy Dolap Sol**		
	310300103995	Mat Beyaz		
	310300103994	Mat Vizon	MDF Üzeri	MDF Üzeri
	310300103996	Mat Siyah	Ultra Lake	Ultra Lake
8		**Boy Dolap Sağ**		
	310300103992	Mat Beyaz		
	310300103991	Mat Vizon	MDF Üzeri	MDF Üzeri
	310300103993	Mat Siyah	Ultra Lake	Ultra Lake


Ultra Lake


Soft Close


Bas Aç Alt Dolap


Tam Açılır Çekmece


İçten Aydınlatmalı Ayna

Boy Dolap Ön ve Yan Görünüş (Sol / Sağ)

7

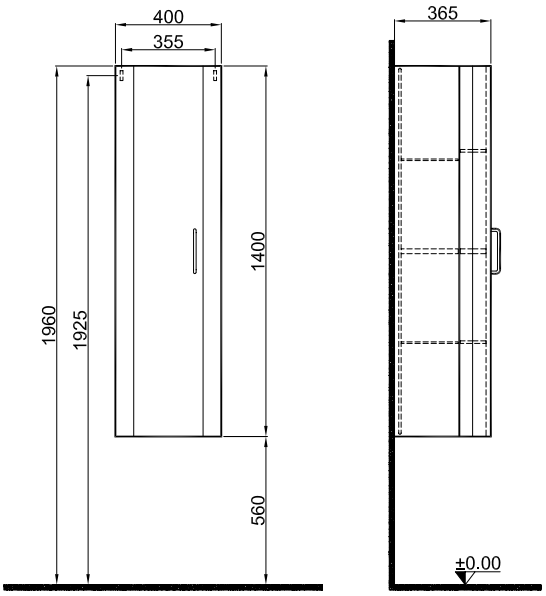

8

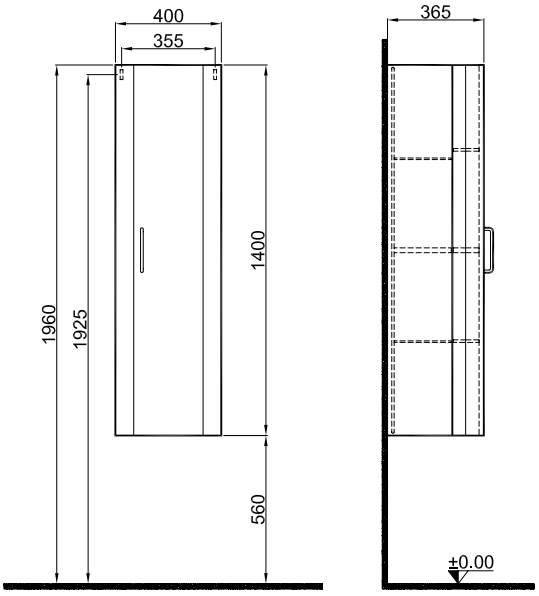

Lotus



Fiyat bilgisi için
QR kodu okutunuz



80 CM OVAL ÇANAK LAVABOLU DOLAP / MAT ADAÇAYI YEŞİL



GÖVDE

Mat Beyaz

Mat Vizon

Mat Adaçayı Yeşil

Mat Şeftali

Mat Siyah

TEZGAH

Mat Palissandro

Metalik Antrasit

Mat Asteroid

Lotus

80 cm Dikdörtgen ve Oval Çanak Lavabolu Dolap

1





2





3



	Kod	Ürün Adı	Tezgah	Lavabo	Gövde	Kapak
1		**80 cm Dikdörtgen Çanak Lavabolu Dolap**				
	310300104316 310300104541 310300104545	Mat Beyaz Mat Adaçayı Yeşil Mat Şeftali	Mat Palissandro	310200200381 Zero 2.0 Dikdörtgen Tezgah Üstü Çanak Lavabo Beyaz	MDF Üzeri Ultra Lake	MDF Üzeri Ultra Lake
	310300104320 310300104312 310300104318	Mat Vizon Mat Siyah Mat Siyah	Metalik Antrasit Metalik Antrasit Mat Asteroid	310200200463 Zero 2.0 Dikdörtgen Tezgah Üstü Çanak Lavabo Mat Siyah	MDF Üzeri Ultra Lake	MDF Üzeri Ultra Lake
2		**80 cm Oval Çanak Lavabolu Dolap**				
	310300104317 310300104542 310300104546	Mat Beyaz Mat Adaçayı Yeşil Mat Şeftali	Mat Palissandro	310200200384 Zero 2.0 Oval Tezgah Üstü Çanak Lavabo Beyaz	MDF Üzeri Ultra Lake	MDF Üzeri Ultra Lake
	310300104321 310300104313 310300104319	Mat Vizon Mat Siyah Mat Siyah	Metalik Antrasit Metalik Antrasit Mat Asteroid	310200200459 Zero 2.0 Oval Tezgah Üstü Çanak Lavabo Mat Siyah	MDF Üzeri Ultra Lake	MDF Üzeri Ultra Lake
3	310300102005	**Lotus 65 cm Pano Ayna (Led Aydınlatmalı)**				

Lavabo dolabına ayna dahil değildir, tekil kodu ile siparişe eklenmelidir.


Ultra Lake


Açılır Kapak Boy Dolap


Tam Açılır Çekmece


Yavaşlatıcılı Çekmece


Bas Aç Alt Dolap


İçten Aydınlatmalı Ayna


Çekmece içi Sensörlü Aydınlatma


Kalesinterflex Tezgah

80 cm Dikdörtgen Çanak Lavabolu Dolap Ön ve Yan Görünüş

1

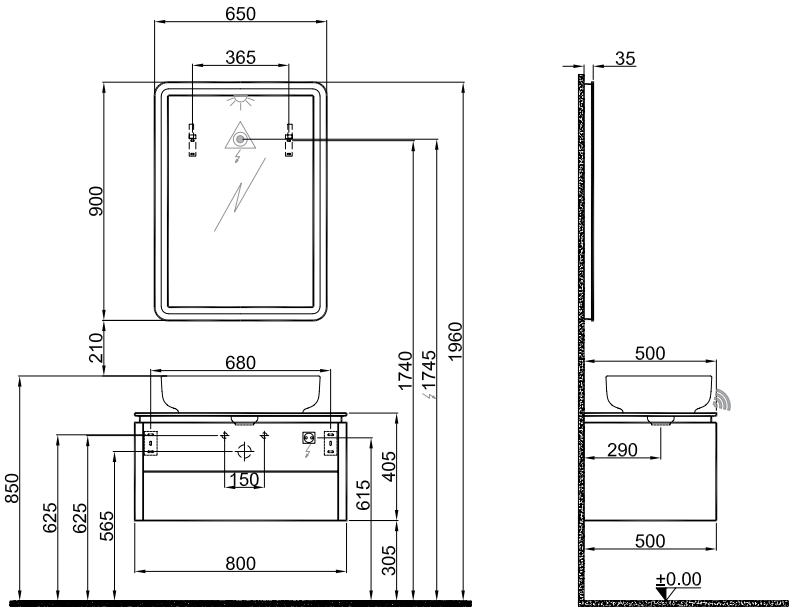

80 cm Oval Çanak Lavabolu Dolap Ön ve Yan Görünüş

2

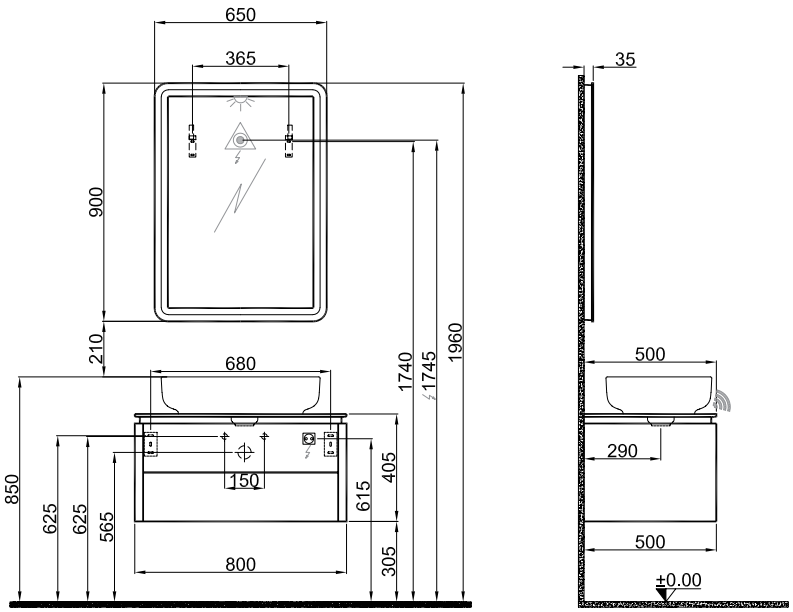

Lotus

80 cm Dikdörtgen ve Oval Çanak Lavabolu Dolap

4





5





6



	Kod	Ürün Adı	Tezgah	Lavabo	Gövde	Kapak
4		**100 cm Dikdörtgen Çanak Lavabolu Dolap**				
	310300104322 310300104543 310300104547	Mat Beyaz Mat Adaçayı Yeşil Mat Şeftali	Mat Palissandro	310200200381 Zero 2.0 Dikdörtgen Tezgah Üstü Çanak Lavabo Beyaz	MDF Üzeri Ultra Lake	MDF Üzeri Ultra Lake
	310300104326 310300104324 310300104314	Mat Vizon Mat Siyah Mat Siyah	Metalik Antrasit Metalik Antrasit Mat Asteroid	310200200463 Zero 2.0 Dikdörtgen Tezgah Üstü Çanak Lavabo Mat Siyah	MDF Üzeri Ultra Lake	MDF Üzeri Ultra Lake
5		**100 cm Oval Çanak Lavabolu Dolap**				
	310300104323 310300104544 310300104548	Mat Beyaz Mat Adaçayı Yeşil Mat Şeftali	Mat Palissandro	310200200384 Zero 2.0 Oval Tezgah Üstü Çanak Lavabo Beyaz	MDF Üzeri Ultra Lake	MDF Üzeri Ultra Lake
	310300104327 310300104325 310300104315	Mat Vizon Mat Siyah Mat Siyah	Metalik Antrasit Metalik Antrasit Mat Asteroid	310200200459 Zero 2.0 Oval Tezgah Üstü Çanak Lavabo Mat Siyah	MDF Üzeri Ultra Lake	MDF Üzeri Ultra Lake
6	310300102005	**Lotus 65 cm Pano Ayna (Led Aydınlatmalı)**				

Lavabo dolabına ayna dahil değildir, tekil kodu ile siparişe eklenmelidir.


Ultra Lake


Açılır Kapak Boy Dolap


Tam Açılır Çekmece


Yavaşlatıcılı Çekmece


Bas Aç Alt Dolap


İçten Aydınlatmalı Ayna


Çekmece içi Sensörlü Aydınlatma


Kalesinterflex Tezgah

100 cm Dikdörtgen Çanak Lavabolu Dolap Ön ve Yan Görünüş

4

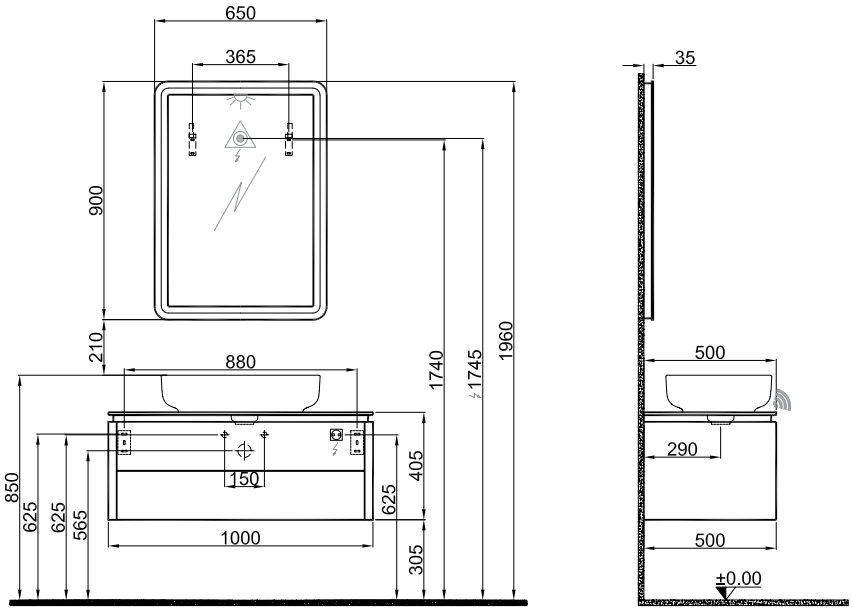

100 cm Oval Çanak Lavabolu Dolap Ön ve Yan Görünüş

5

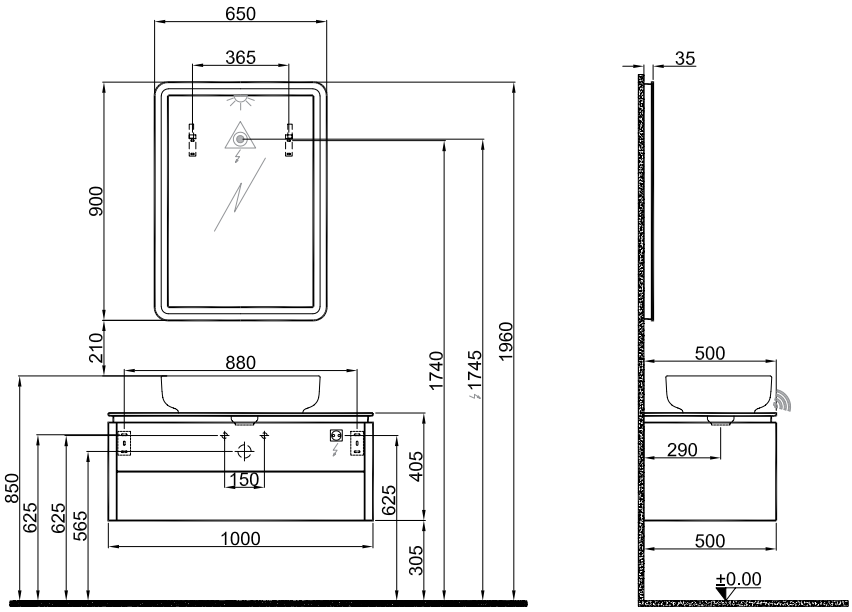

Çekmece içi aydınlatmanın kullanılabilmesi için dolap modülü teknik detayında yer verilen konumda priz yer almalıdır.

Lotus

Boy Dolap 45 cm ve Yan Dolap 45 cm

7



8



	Kod	Ürün Adı	Tezgah	Gövde	Kapak
7		**Boy Dolap 45 cm**			
	310300102002 310300103908 310300103912	Mat Beyaz Mat Adaçayı Yeşil Mat Şeftali	Mat Palissandro	MDF Üzeri Ultra Lake	MDF Üzeri Ultra Lake
	310300102004 310300101982 310300102003	Mat Vizon Mat Siyah Mat Siyah	Metalik Antrasit Metalik Antrasit Mat Asteroid	MDF Üzeri Ultra Lake	MDF Üzeri Ultra Lake
8		**Yan Dolap 45 cm**			
	310300101999 310300103907 310300103911	Mat Beyaz Mat Adaçayı Yeşil Mat Şeftali	Mat Palissandro	MDF Üzeri Ultra Lake	MDF Üzeri Ultra Lake
	310300102001 310300101981 310300102000	Mat Vizon Mat Siyah Mat Siyah	Metalik Antrasit Metalik Antrasit Mat Asteroid	MDF Üzeri Ultra Lake	MDF Üzeri Ultra Lake

Lavabo dolabına ayna dahil değildir, tekil kodu ile siparişe eklenmelidir.


Ultra Lake


Açılır Kapak Boy Dolap


Tam Açılır Çekmece


Yavaşlatıcılı Çekmece


Bas Aç Alt Dolap


İçten Aydınlatmalı Ayna


Çekmece içi Sensörlü Aydınlatma


Kalesinterflex Tezgah

Boy Dolap 45 cm Ön ve Yan Görünüş

7

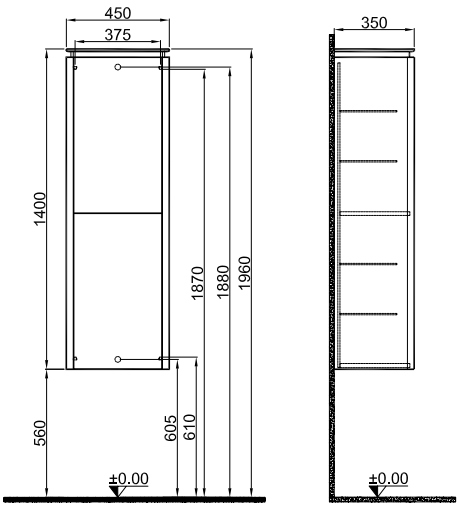

Yan Dolap 45 cm Ön ve Yan Görünüş

8

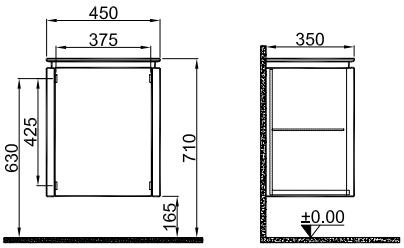

Zero 2.0



Fiyat bilgisi için
QR kodu okutunuz



80 CM OVAL PARLAK BEYAZ ARMATÜR BANTLI LAVABOLU DOLAP / ANTRASİT / CEVİZ



GÖVDE

Antrasit

Beyaz

KAPAK

Ceviz

Meşe

Zero 2.0

80 / 100 cm Oval / Dikdörtgen, Parlak Beyaz Armatür Bantlı Lavabolu Dolap

1 2 3 4 5 6








	Kod	Ürün Adı	Lavabo	Gövde	Kapak
1		**80 cm Oval Parlak Beyaz Armatür Bantlı Lavabolu Dolap**	310200200419 Zero 2.0 Oval Armatür Bantlı Parlak Beyaz Lavabo		
	310300104368	Beyaz / Meşe		MDF Üzeri Ultra Lake	MDF Üzeri Doğal Ahşap
	310300104372	Antrasit / Ceviz			
2		**100 cm Oval Parlak Beyaz Armatür Bantlı Lavabolu Dolap**			
	310300104352	Beyaz / Meşe		MDF Üzeri Ultra Lake	MDF Üzeri Doğal Ahşap
	310300104356	Antrasit / Ceviz			
3		**80 cm Dikdörtgen Parlak Beyaz Armatür Bantlı Lavabolu Dolap**	310200200420 Zero 2.0 Dikdörtgen Armatür Bantlı Parlak Beyaz Lavabo		
	310300104369	Beyaz / Meşe		MDF Üzeri Ultra Lake	MDF Üzeri Doğal Ahşap
	310300104373	Antrasit / Ceviz			
4		**100 cm Dikdörtgen Parlak Beyaz Armatür Bantlı Lavabolu Dolap**			
	310300104353	Beyaz / Meşe		MDF Üzeri Ultra Lake	MDF Üzeri Doğal Ahşap
	310300104357	Antrasit / Ceviz			
5		**80 cm Zero Yuvarlak Ayna (Led Aydınlatmalı)**			
	310300102189	Clear			
	310300102193	Füme			
6		**100 cm Zero Yuvarlak Ayna (Led Aydınlatmalı)**			
	310300102187	Clear			
	310300102188	Füme			

Lavabo dolabına ayna dahil değildir, tekil kodu ile siparişe eklenmelidir.


Ultra Lake


Doğal Ahşap


Dokunmatik Ayna


Ayarlanabilir Aydınlatmalı Ayna


Seperatörlü


Bas Aç Alt Dolap


Tam Açılır Çekmece


İçten Aydınlatmalı Ayna


Yavaşlatıcılı Çekmece

80 cm Oval Armatür Bantlı Lavabolu Dolap Ön ve Yan Görünüş

1

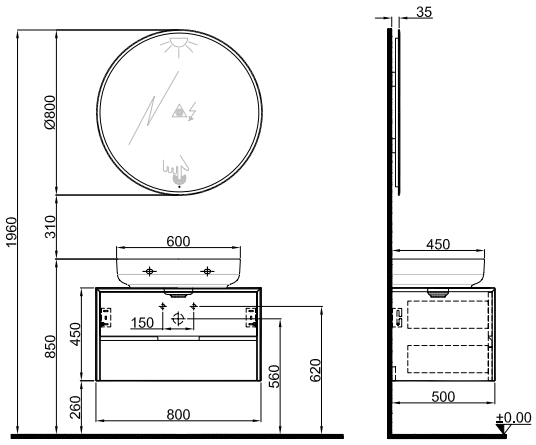

100 cm Oval Armatür Bantlı Lavabolu Dolap Ön ve Yan Görünüş

2

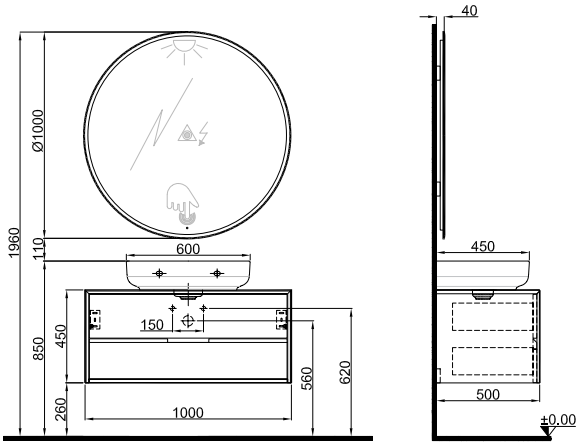

80 cm Dikdörtgen Armatür Bantlı Lavabolu Dolap Ön ve Yan Görünüş

3

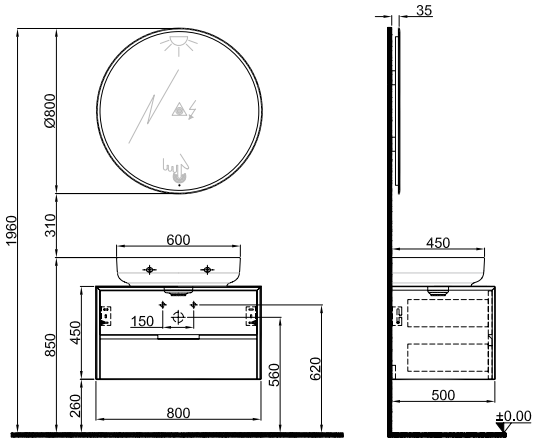

100 cm Dikdörtgen Armatür Bantlı Lavabolu Dolap Ön ve Yan Görünüş

4

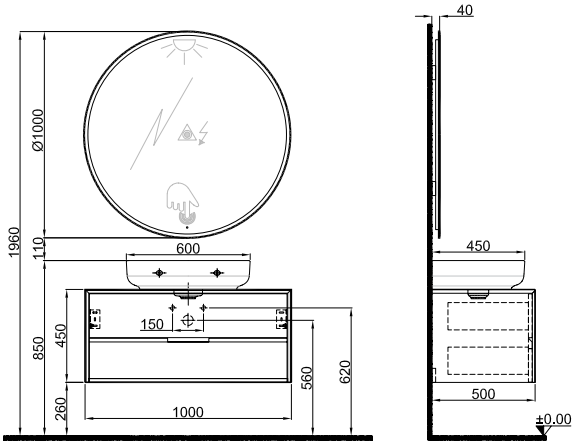

Zero 2.0

80 / 100 cm Oval / Dikdörtgen, Mat Beyaz Armatür Bantlı Lavabolu Dolap

7 8 9 10 11 12








	Kod	Ürün Adı	Lavabo	Gövde	Kapak
7		**80 cm Oval Mat Beyaz Armatür Bantlı Lavabolu Dolap**	310200200476 Zero 2.0 Oval Armatür Bantlı Lavabo Mat Beyaz		
	310300104370	Beyaz / Meşe		MDF Üzeri Ultra Lake	MDF Üzeri Doğal Ahşap
	310300104374	Antrasit / Ceviz			
8		**100 cm Oval Mat Beyaz Armatür Bantlı Lavabolu Dolap**			
	310300104354	Beyaz / Meşe		MDF Üzeri Ultra Lake	MDF Üzeri Doğal Ahşap
	310300104358	Antrasit / Ceviz			
9		**80 cm Dikdörtgen Mat Beyaz Armatür Bantlı Lavabolu Dolap**	310200200470 Zero 2.0 Dikdörtgen Armatür Bantlı Lavabo Mat Beyaz		
	310300104371	Beyaz / Meşe		MDF Üzeri Ultra Lake	MDF Üzeri Doğal Ahşap
	310300104375	Antrasit / Ceviz			
10		**100 cm Dikdörtgen Mat Beyaz Armatür Bantlı Lavabolu Dolap**			
	310300104355	Beyaz / Meşe		MDF Üzeri Ultra Lake	MDF Üzeri Doğal Ahşap
	310300104359	Antrasit / Ceviz			
11		**80 cm Zero Yuvarlak Ayna (Led Aydınlatmalı)**			
	310300102189	Clear			
	310300102193	Füme			
12		**100 cm Zero Yuvarlak Ayna (Led Aydınlatmalı)**			
	310300102187	Clear			
	310300102188	Füme			

Lavabo dolabına ayna dahil değildir, tekil kodu ile siparişe eklenmelidir.


Ultra Lake


Doğal Ahşap


Dokunmatik Ayna


Ayarlanabilir Aydınlatmalı Ayna


Seperatörlü


Bas Aç Alt Dolap


Tam Açılır Çekmece


İçten Aydınlatmalı Ayna


Yavaşlatıcılı Çekmece

80 cm Oval Armatür Bantlı Lavabolu Dolap Ön ve Yan Görünüş

7

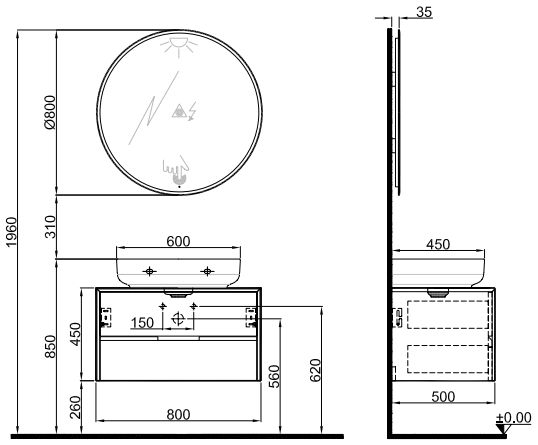

100 cm Oval Armatür Bantlı Lavabolu Dolap Ön ve Yan Görünüş

8

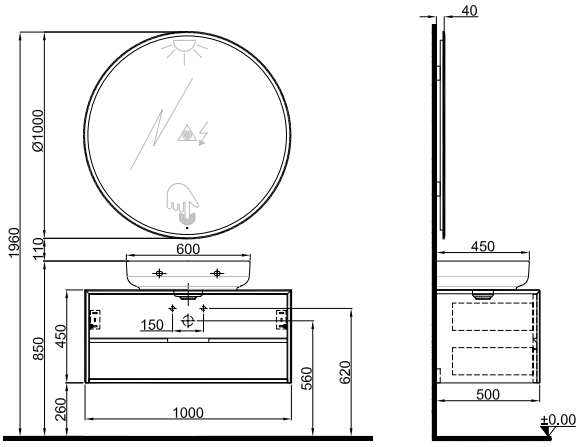

80 cm Dikdörtgen Armatür Bantlı Lavabolu Dolap Ön ve Yan Görünüş

9

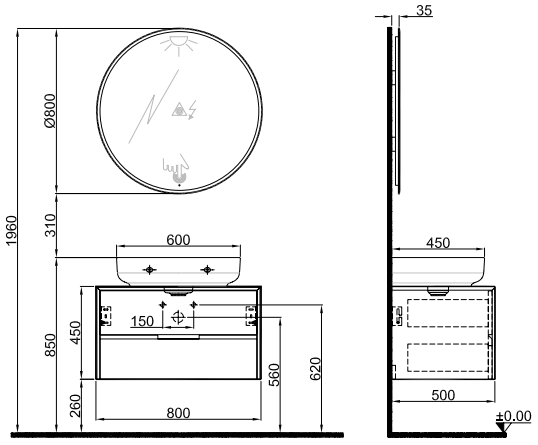

100 cm Dikdörtgen Armatür Bantlı Lavabolu Dolap Ön ve Yan Görünüş

10

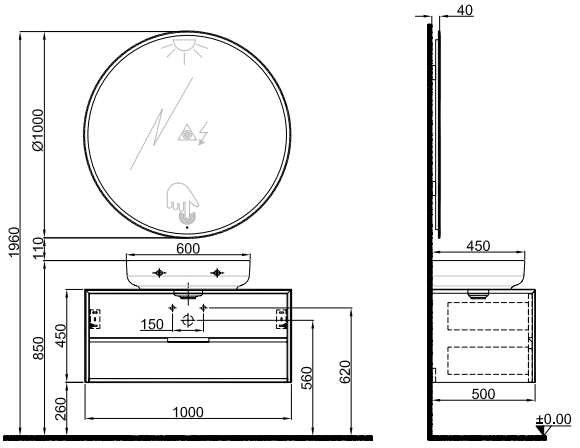

Zero 2.0

80 / 100 cm Oval / Dikdörtgen, Mat Siyah Armatür Bantlı Lavabolu Dolap

13



14



15



16



17



18



	Kod	Ürün Adı	Lavabo	Gövde	Kapak
13	310300104376	**80 cm Oval Mat Siyah Armatür Bantlı Lavabolu Dolap** Antrasit / Ceviz	310200200473 Zero 2.0 Oval Armatür Bantlı Lavabo Mat Siyah	MDF Üzeri Ultra Lake	MDF Üzeri Doğal Ahşap
14	310300104360	**100 cm Oval Mat Siyah Armatür Bantlı Lavabolu Dolap** Antrasit / Ceviz		MDF Üzeri Ultra Lake	MDF Üzeri Doğal Ahşap
15	310300104377	**80 cm Dikdörtgen Mat Siyah Armatür Bantlı Lavabolu Dolap** Antrasit / Ceviz	310200200467 Zero 2.0 Dikdörtgen Armatür Bantlı Lavabo Mat Siyah	MDF Üzeri Ultra Lake	MDF Üzeri Doğal Ahşap
16	310300104361	**100 cm Dikdörtgen Mat Siyah Armatür Bantlı Lavabolu Dolap** Antrasit / Ceviz		MDF Üzeri Ultra Lake	MDF Üzeri Doğal Ahşap
17	310300102189 310300102193	**80 cm Zero Yuvarlak Ayna (Led Aydınlatmalı)** Clear Füme			
18	310300102187 310300102188	**100 cm Zero Yuvarlak Ayna (Led Aydınlatmalı)** Clear Füme			

Lavabo dolabına ayna dahil değildir, tekil kodu ile siparişe eklenmelidir.


Ultra Lake


Doğal Ahşap


Dokunmatik Ayna


Ayarlanabilir Aydınlatmalı Ayna


Seperatörlü


Bas Aç Alt Dolap


Tam Açılır Çekmece


İçten Aydınlatmalı Ayna


Yavaşlatıcılı Çekmece

80 cm Oval Armatür Bantlı Lavabolu Dolap Ön ve Yan Görünüş

13

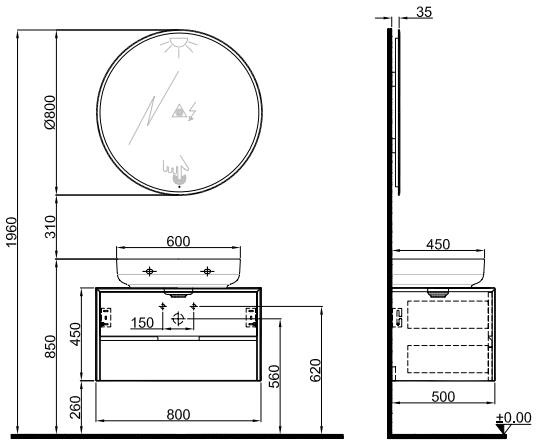

100 cm Oval Armatür Bantlı Lavabolu Dolap Ön ve Yan Görünüş

14

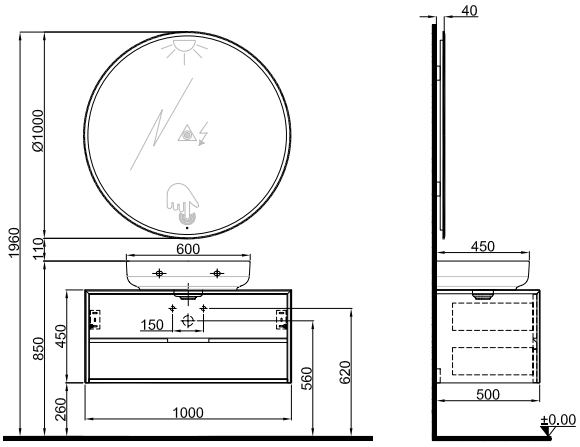

80 cm Dikdörtgen Armatür Bantlı Lavabolu Dolap Ön ve Yan Görünüş

15

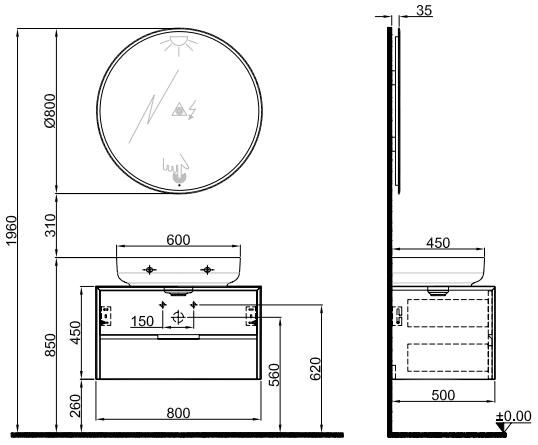

100 cm Dikdörtgen Armatür Bantlı Lavabolu Dolap Ön ve Yan Görünüş

16

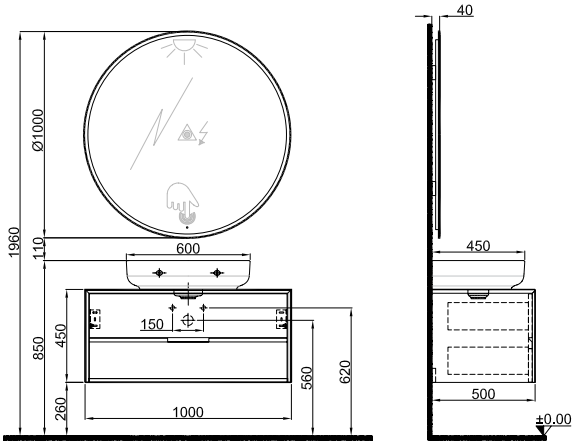

Zero 2.0

80 / 100 cm Oval / Dikdörtgen, Mat Vizon Armatür Bantlı Lavabolu Dolap

19



20



21



22



23



24



	Kod	Ürün Adı	Lavabo	Gövde	Kapak
19	310300104378	**80 cm Oval Mat Vizon Armatür Bantlı Lavabolu Dolap** Antrasit / Ceviz	310200200475 Zero 2.0 Oval Armatür Bantlı Lavabo Mat Vizon	MDF Üzeri Ultra Lake	MDF Üzeri Doğal Ahşap
20	310300104362	**100 cm Oval Mat Vizon Armatür Bantlı Lavabolu Dolap** Antrasit / Ceviz		MDF Üzeri Ultra Lake	MDF Üzeri Doğal Ahşap
21	310300104379	**80 cm Dikdörtgen Mat Vizon Armatür Bantlı Lavabolu Dolap** Antrasit / Ceviz	310200200469 Zero 2.0 Dikdörtgen Armatür Bantlı Lavabo Mat Vizon	MDF Üzeri Ultra Lake	MDF Üzeri Doğal Ahşap
22	310300104363	**100 cm Dikdörtgen Mat Vizon Armatür Bantlı Lavabolu Dolap** Antrasit / Ceviz		MDF Üzeri Ultra Lake	MDF Üzeri Doğal Ahşap
23	310300102189 310300102193	**80 cm Zero Yuvarlak Ayna (Led Aydınlatmalı)** Clear Füme			
24	310300102187 310300102188	**100 cm Zero Yuvarlak Ayna (Led Aydınlatmalı)** Clear Füme			

Lavabo dolabına ayna dahil değildir, tekil kodu ile siparişe eklenmelidir.


Ultra Lake


Doğal Ahşap


Dokunmatik Ayna


Ayarlanabilir Aydınlatmalı Ayna


Seperatörlü


Bas Aç Alt Dolap


Tam Açılır Çekmece


İçten Aydınlatmalı Ayna


Yavaşlatıcılı Çekmece

80 cm Oval Armatür Bantlı Lavabolu Dolap Ön ve Yan Görünüş

19

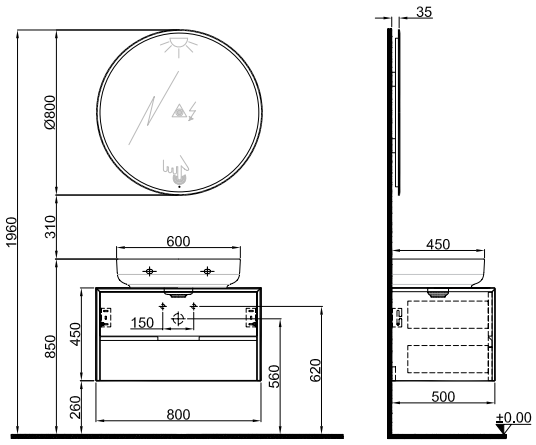

100 cm Oval Armatür Bantlı Lavabolu Dolap Ön ve Yan Görünüş

20

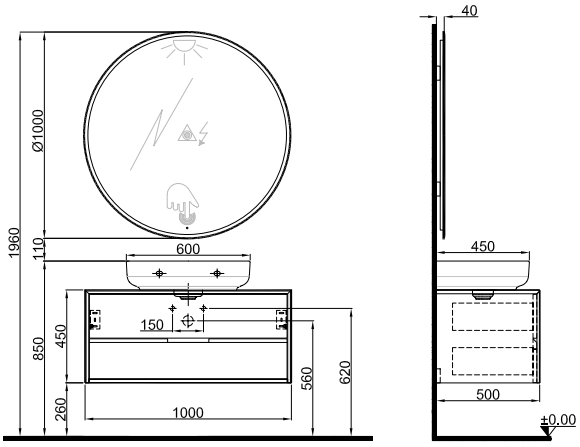

80 cm Dikdörtgen Armatür Bantlı Lavabolu Dolap Ön ve Yan Görünüş

21

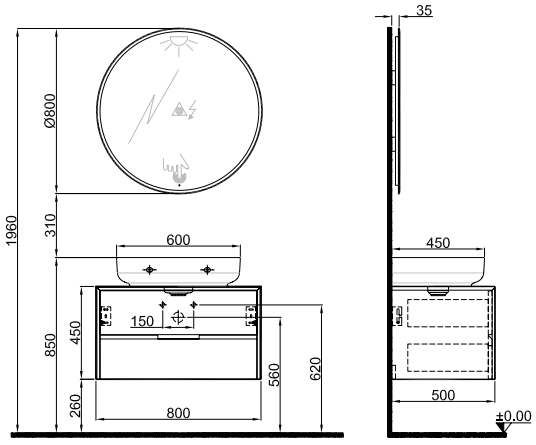

100 cm Dikdörtgen Armatür Bantlı Lavabolu Dolap Ön ve Yan Görünüş

22

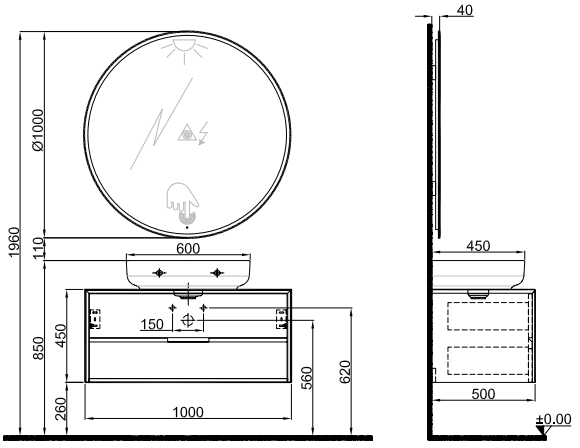

Zero 2.0

80 / 100 cm Oval / Dikdörtgen, Mat Antrasit Armatür Bantlı Lavabolu Dolap

25



26



27



28



29



30



	Kod	Ürün Adı	Lavabo	Gövde	Kapak
25	310300104380	**80 cm Oval Mat Antrasit Armatür Bantlı Lavabolu Dolap** Antrasit / Ceviz	310200200527 Zero 2.0 Oval Armatür Bantlı Lavabo Mat Antrasit	MDF Üzeri Ultra Lake	MDF Üzeri Doğal Ahşap
26	310300104364	**100 cm Oval Mat Antrasit Armatür Bantlı Lavabolu Dolap** Antrasit / Ceviz		MDF Üzeri Ultra Lake	MDF Üzeri Doğal Ahşap
27	310300104381	**80 cm Dikdörtgen Mat Antrasit Armatür Bantlı Lavabolu Dolap** Antrasit / Ceviz	310200200526 Zero 2.0 Dikdörtgen Armatür Bantlı Lavabo Mat Antrasit	MDF Üzeri Ultra Lake	MDF Üzeri Doğal Ahşap
28	310300104365	**100 cm Dikdörtgen Mat Antrasit Armatür Bantlı Lavabolu Dolap** Antrasit / Ceviz		MDF Üzeri Ultra Lake	MDF Üzeri Doğal Ahşap
29	310300102189 310300102193	**80 cm Zero Yuvarlak Ayna (Led Aydınlatmalı)** Clear Füme			
30	310300102187 310300102188	**100 cm Zero Yuvarlak Ayna (Led Aydınlatmalı)** Clear Füme			

Lavabo dolabına ayna dahil değildir, tekil kodu ile siparişe eklenmelidir.


Ultra Lake


Doğal Ahşap


Dokunmatik Ayna


Ayarlanabilir Aydınlatmalı Ayna


Seperatörlü


Bas Aç Alt Dolap


Tam Açılır Çekmece


İçten Aydınlatmalı Ayna


Yavaşlatıcılı Çekmece

80 cm Oval Armatür Bantlı Lavabolu Dolap Ön ve Yan Görünüş

25

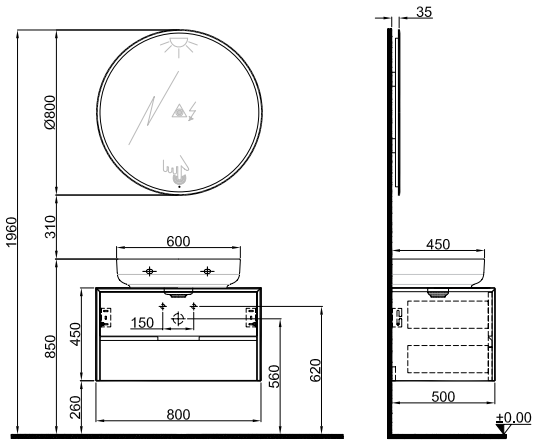

100 cm Oval Armatür Bantlı Lavabolu Dolap Ön ve Yan Görünüş

26

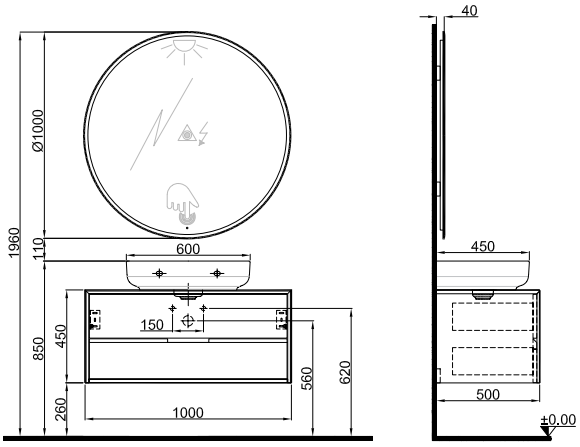

80 cm Dikdörtgen Armatür Bantlı Lavabolu Dolap Ön ve Yan Görünüş

27

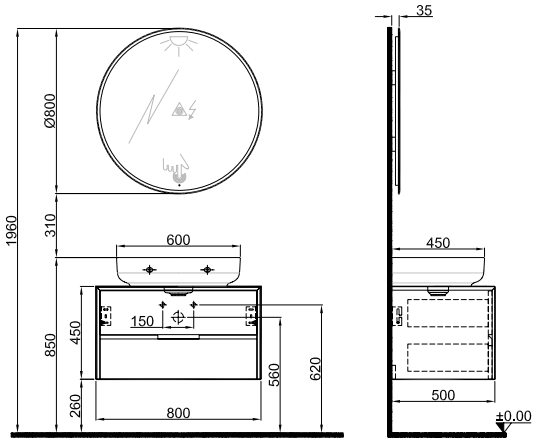

100 cm Dikdörtgen Armatür Bantlı Lavabolu Dolap Ön ve Yan Görünüş

28

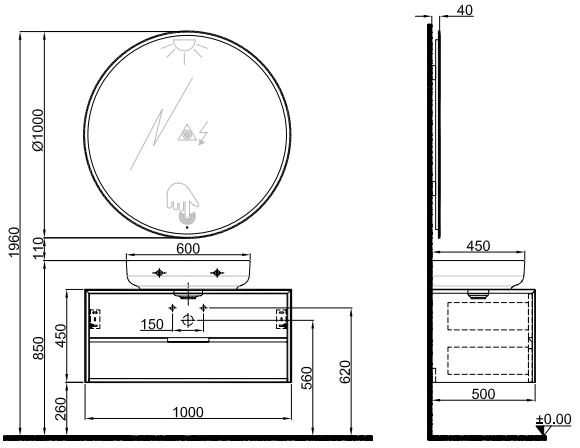

Zero 2.0

80 / 100 cm Oval / Dikdörtgen, Parlak Siyah Armatür Bantlı Lavabolu Dolap

31



32



33



34



35



36



	Kod	Ürün Adı	Lavabo	Gövde	Kapak
31	310300104382	**80 cm Oval Parlak Siyah Armatür Bantlı Lavabolu Dolap** Antrasit / Ceviz	310200200472 Zero 2.0 Oval Armatür Bantlı Lavabo Parlak Siyah	MDF Üzeri Ultra Lake	MDF Üzeri Doğal Ahşap
32	310300104366	**100 cm Oval Parlak Siyah Armatür Bantlı Lavabolu Dolap** Antrasit / Ceviz		MDF Üzeri Ultra Lake	MDF Üzeri Doğal Ahşap
33	310300104383	**80 cm Dikdörtgen Parlak Siyah Armatür Bantlı Lavabolu Dolap** Antrasit / Ceviz	310200200466 Zero 2.0 Dikdörtgen Armatür Bantlı Parlak Siyah Lavabo	MDF Üzeri Ultra Lake	MDF Üzeri Doğal Ahşap
34	310300104367	**100 cm Dikdörtgen Parlak Siyah Armatür Bantlı Lavabolu Dolap** Antrasit / Ceviz		MDF Üzeri Ultra Lake	MDF Üzeri Doğal Ahşap
35	310300102189 310300102193	**80 cm Zero Yuvarlak Ayna (Led Aydınlatmalı)** Clear Füme			
36	310300102187 310300102188	**100 cm Zero Yuvarlak Ayna (Led Aydınlatmalı)** Clear Füme			

Lavabo dolabına ayna dahil değildir, tekil kodu ile siparişe eklenmelidir.


Ultra Lake


Doğal Ahşap


Dokunmatik Ayna


Ayarlanabilir Aydınlatmalı Ayna


Seperatörlü


Bas Aç Alt Dolap


Tam Açılır Çekmece


İçten Aydınlatmalı Ayna


Yavaşlatıcılı Çekmece

80 cm Oval Armatür Bantlı Lavabolu Dolap Ön ve Yan Görünüş

31

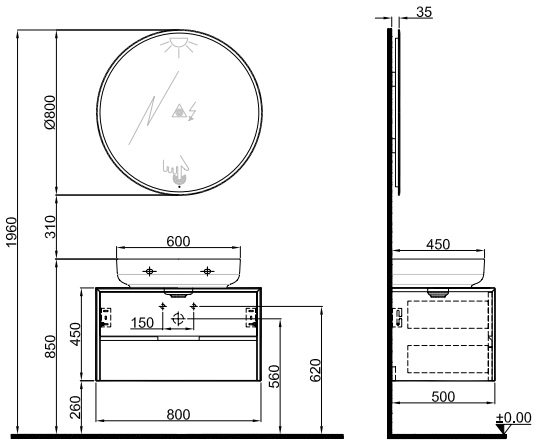

100 cm Oval Armatür Bantlı Lavabolu Dolap Ön ve Yan Görünüş

32

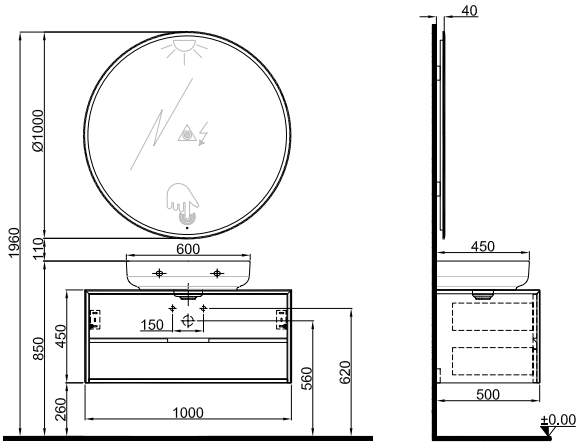

80 cm Dikdörtgen Armatür Bantlı Lavabolu Dolap Ön ve Yan Görünüş

33

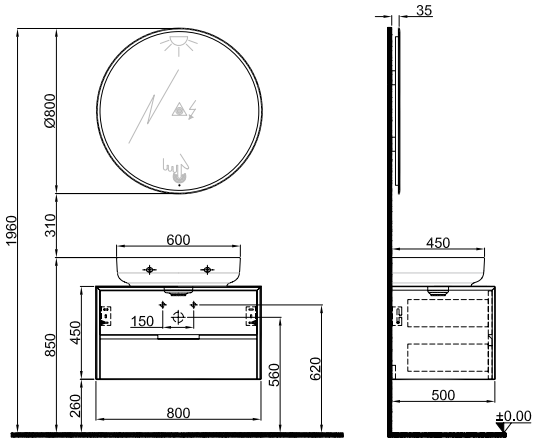

100 cm Dikdörtgen Armatür Bantlı Lavabolu Dolap Ön ve Yan Görünüş

34

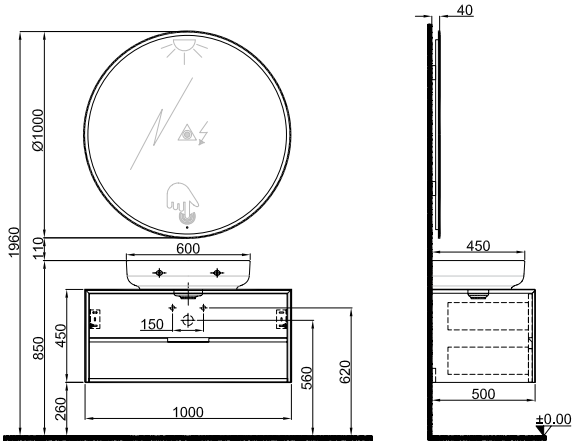

Zero 2.0

Boy Dolap 50 cm / Üst Açık Raf Modülü 28 cm / Alt Açık Raf Modülü 50 cm

37



38



39



	Kod	Ürün Adı	Gövde	Kapak
37		**Boy Dolap 50 cm**		
	310300102194	Beyaz / Meşe	MDF Üzeri	Clear Ayna
	310300102195	Antrasit / Ceviz	Ultra Lake	Füme Ayna
38		**Üst Açık Raf Modülü 28 cm**		
	310300102198	Beyaz / Meşe	MDF Üzeri	
	310300102199	Antrasit / Ceviz	Ultra Lake	
39		**Alt Açık Raf Modülü 50 cm**		
	310300102196	Beyaz / Meşe	MDF Üzeri	
	310300102197	Antrasit / Ceviz	Ultra Lake	


Ultra Lake


Doğal Ahşap


Dokunmatik Ayna


Ayarlanabilir Aydınlatmalı Ayna


Seperatörlü


Bas Aç Alt Dolap


Tam Açılır Çekmece


İçten Aydınlatmalı Ayna


Yavaşlatıcılı Çekmece

50 cm Boy Dolap Sağ/Sol Ön ve Yan Görünüş

37

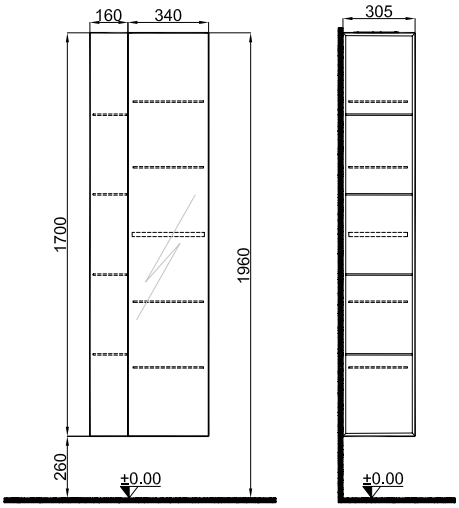

50 cm Üst Açık Raf Modülü Ön ve Yan Görünüş

38

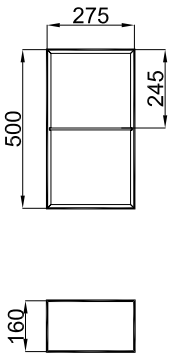

50 cm Alt Açık Raf Modülü Ön ve Yan Görünüş

39

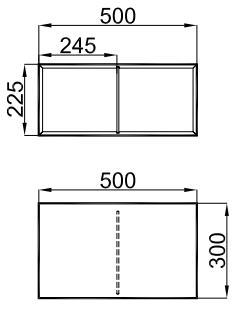

Sole



Fiyat bilgisi için
QR kodu okutunuz



80 CM DİKDÖRTGEN YARI GÖMME LAVABOLU DOLAP BEYAZ / MEŞE



GÖVDE

Antrasit

Beyaz

KAPAK

Ceviz

Meşe

Sole

80 cm Dikdörtgen / Oval, Yarı Gömme Lavabolu Dolap

1



2



3



4



5



6



	Kod	Ürün Adı	Lavabo	Gövde	Kapak
1		**80 cm Dikdörtgen Yarı Gömme Lavabolu Dolap**	310200200541 ZERO 2.0 60x40 Dikdörtgen Yarı Gömme Lavabo		
	310300104579	Beyaz / Meşe		MDF Üzeri Ultra Lake	MDF Üzeri Doğal Ahşap
	310300104586	Antrasit / Ceviz			
2		**80 cm Oval Yarı Gömme Lavabolu Dolap**	310200200534 ZERO 2.0 60x40 Oval Yarı Gömme Lavabo		
	310300104582	Beyaz / Meşe		MDF Üzeri Ultra Lake	MDF Üzeri Doğal Ahşap
	310300104585	Antrasit / Ceviz			
3		**80 cm Dikdörtgen Mat Beyaz Yarı Gömme Lavabolu Dolap**	310200200546 ZERO 2.0 60x40 Dikdörtgen Yarı Gömme Lavabo Mat Beyaz		
	310300104580	Beyaz / Meşe		MDF Üzeri Ultra Lake	MDF Üzeri Doğal Ahşap
	310300104587	Antrasit / Ceviz			
4		**80 cm Oval Mat Beyaz Yarı Gömme Lavabolu Dolap**	310200200539 ZERO 2.0 60x40 Oval Yarı Gömme Lavabo Mat Beyaz		
	310300104583	Beyaz / Meşe		MDF Üzeri Ultra Lake	MDF Üzeri Doğal Ahşap
	310300104592	Antrasit / Ceviz			
5		**80 cm Zero Yuvarlak Ayna (Led Aydınlatmalı)**			
	310300102189	Clear			
	310300102193	Füme			
6		**100 cm Zero Yuvarlak Ayna (Led Aydınlatmalı)**			
	310300102187	Clear			
	310300102188	Füme			

Lavabo dolabına ayna dahil değildir, tekil kodu ile siparişe eklenmelidir.


Ultra Lake


Doğal Ahşap


Dokunmatik Ayna


Ayarlanabilir Aydınlatmalı Ayna


Seperatörlü


Bas Aç Alt Dolap


Tam Açılır Çekmece


İçten Aydınlatmalı Ayna


Yavaşlatıcılı Çekmece

80 cm Dikdörtgen ve Oval Yarı Gömme Lavabolu Dolap Ön ve Yan Görünüş

1 - 2 - 3 - 4

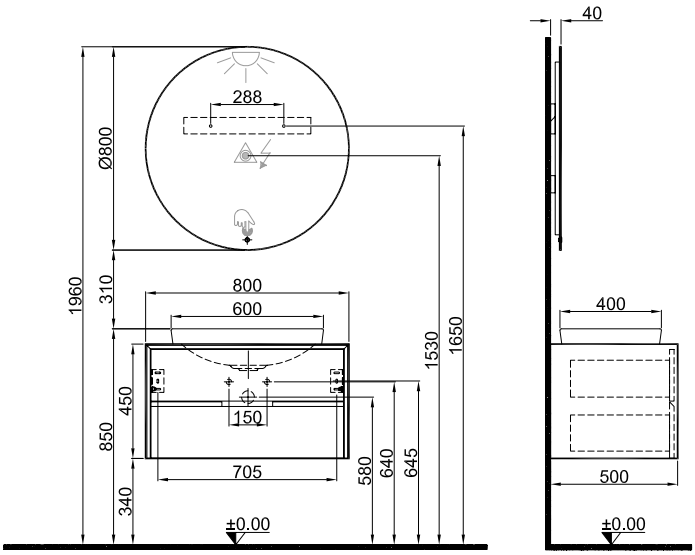

Sole

80 cm Dikdörtgen / Oval, Yarı Gömme Lavabolu Dolap

7



8



9



10



	Kod	Ürün Adı	Lavabo	Gövde	Kapak
7	310300104591	**80 cm Dikdörtgen Parlak Siyah Yarı Gömme Lavabolu Dolap** Antrasit / Ceviz	310200200542 ZERO 2.0 60x40 Dikdörtgen Yarı Gömme Lavabo Siyah	MDF Üzeri Ultra Lake	MDF Üzeri Doğal Ahşap
8	310300104596	**80 cm Oval Parlak Siyah Yarı Gömme Lavabolu Dolap** Antrasit / Ceviz	310200200535 ZERO 2.0 60x40 Oval Yarı Gömme Lavabo Siyah	MDF Üzeri Ultra Lake	MDF Üzeri Doğal Ahşap
9	310300102189 310300102193	**80 cm Zero Yuvarlak Ayna (Led Aydınlatmalı)** Clear Füme			
10	310300102187 310300102188	**100 cm Zero Yuvarlak Ayna (Led Aydınlatmalı)** Clear Füme			

Lavabo dolabına ayna dahil değildir, tekil kodu ile siparişe eklenmelidir.


Ultra Lake


Doğal Ahşap


Dokunmatik Ayna


Ayarlanabilir Aydınlatmalı Ayna


Seperatörlü


Bas Aç Alt Dolap


Tam Açılır Çekmece


İçten Aydınlatmalı Ayna


Yavaşlatıcılı Çekmece

80 cm Dikdörtgen ve Oval Yarı Gömme Lavabolu Dolap Ön ve Yan Görünüş

7 - 8

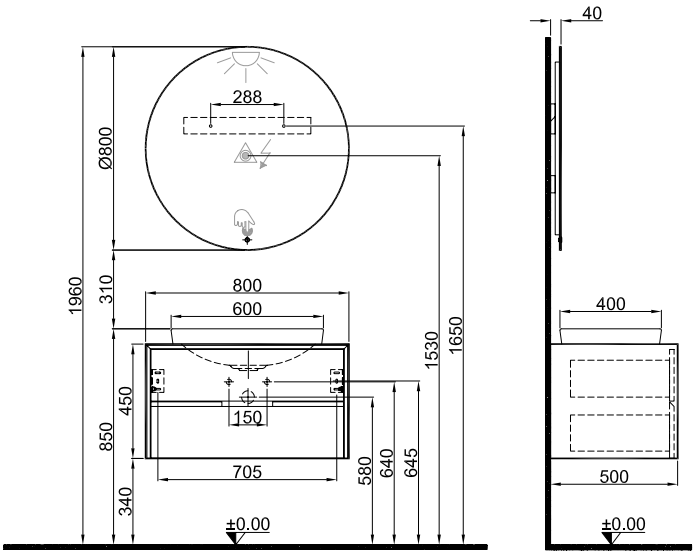

Sole

80 cm Dikdörtgen / Oval, Yarı Gömme Lavabolu Dolap

11 12 13 14 15 16



	Kod	Ürün Adı	Lavabo	Gövde	Kapak
11	310300104589	**80 cm Dikdörtgen Mat Siyah Yarı Gömme Lavabolu Dolap** Antrasit / Ceviz	310200200543 ZERO 2.0 60x40 Dikdörtgen Yarı Gömme Lavabo Mat Siyah	MDF Üzeri Doğal Ahşap	MDF Üzeri Doğal Ahşap
12	310300104594	**80 cm Oval Mat Siyah Yarı Gömme Lavabolu Dolap** Antrasit / Ceviz	310200200536 ZERO 2.0 60x40 Oval Yarı Gömme Lavabo Mat Siyah	MDF Üzeri Doğal Ahşap	MDF Üzeri Doğal Ahşap
13	310300104590	**80 cm Dikdörtgen Mat Antrasit Yarı Gömme Lavabolu Dolap** Antrasit / Ceviz	310200200547 ZERO 2.0 60x40 Dikdörtgen Yarı Gömme Lavabo Mat Antrasit Gri	MDF Üzeri Doğal Ahşap	MDF Üzeri Doğal Ahşap
14	310300104595	**80 cm Oval Mat Antrasit Yarı Gömme Lavabolu Dolap** Antrasit / Ceviz	310200200540 ZERO 2.0 60x40 Oval Yarı Gömme Lavabo Mat Antrasit Gri	MDF Üzeri Doğal Ahşap	MDF Üzeri Doğal Ahşap
15	310300102189 310300102193	**80 cm Zero Yuvarlak Ayna (Led Aydınlatmalı)** Clear Füme			
16	310300102187 310300102188	**100 cm Zero Yuvarlak Ayna (Led Aydınlatmalı)** Clear Füme			

Lavabo dolabına ayna dahil değildir, tekil kodu ile siparişe eklenmelidir.

Ultra Lake · Doğal Ahşap · Dokunmatik Ayna · Ayarlanabilir Aydınlatmalı Ayna · Seperatörlü · Bas Aç Alt Dolap · Tam Açılır Çekmece · İçten Aydınlatmalı Ayna · Yavaşlatıcılı Çekmece

80 cm Dikdörtgen ve Oval Yarı Gömme Lavabolu Dolap Ön ve Yan Görünüş

11 - 12 - 13 - 14

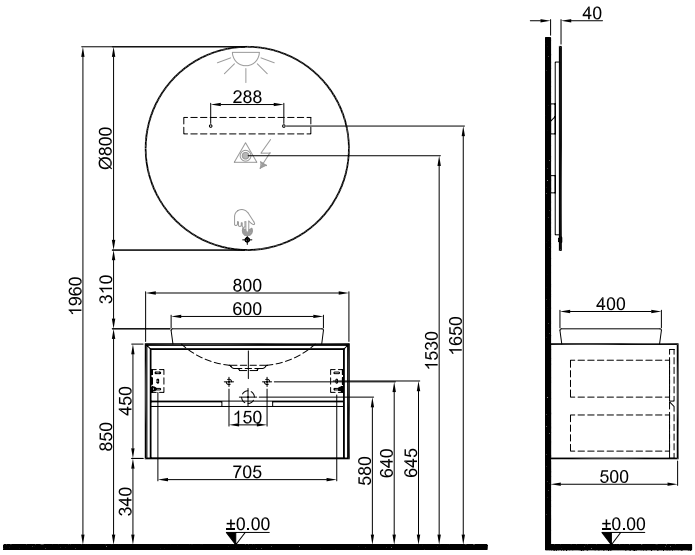

Sole

100 cm Dikdörtgen / Oval, Yarı Gömme Lavabolu Dolap

17



18



19



20



	Kod	Ürün Adı	Lavabo	Gövde	Kapak
17		**100 cm Dikdörtgen Yarı Gömme Lavabolu Dolap**	310200200541 ZERO 2.0 60x40 Dikdörtgen Yarı Gömme Lavabo	MDF Üzeri Ultra Lake	MDF Üzeri Doğal Ahşap
	310300104561	Beyaz / Meşe			
	310300104567	Antrasit / Ceviz			
18		**100 cm Oval Yarı Gömme Lavabolu Dolap**	310200200534 ZERO 2.0 60x40 Oval Yarı Gömme Lavabo	MDF Üzeri Ultra Lake	MDF Üzeri Doğal Ahşap
	310300104564	Beyaz / Meşe			
	310300104573	Antrasit / Ceviz			
19		**80 cm Zero Yuvarlak Ayna (Led Aydınlatmalı)**			
	310300102189	Clear			
	310300102193	Füme			
20		**100 cm Zero Yuvarlak Ayna (Led Aydınlatmalı)**			
	310300102187	Clear			
	310300102188	Füme			

Lavabo dolabına ayna dahil değildir, tekil kodu ile siparişe eklenmelidir.


Ultra Lake


Doğal Ahşap


Dokunmatik Ayna


Ayarlanabilir Aydınlatmalı Ayna


Seperatörlü


Bas Aç Alt Dolap


Tam Açılır Çekmece


İçten Aydınlatmalı Ayna


Yavaşlatıcılı Çekmece

100 cm Dikdörtgen ve Oval Yarı Gömme Lavabolu Dolap Ön ve Yan Görünüş

17 - 18

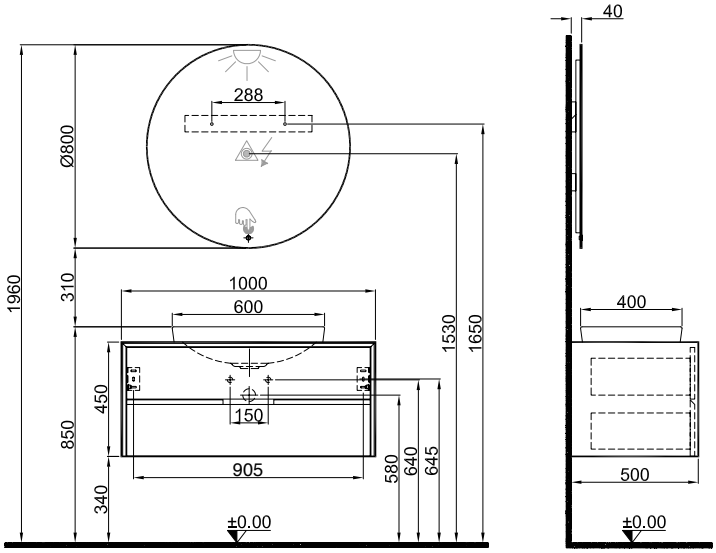

Sole

100 cm Dikdörtgen / Oval, Yarı Gömme Lavabolu Dolap

21



22



23



24



	Kod	Ürün Adı	Lavabo	Gövde	Kapak
21		**100 cm Dikdörtgen Mat Beyaz Yarı Gömme Lavabolu Dolap**	310200200546 ZERO 2.0 60x40		
	310300104562	Beyaz / Meşe	Dikdörtgen Yarı Gömme	MDF Üzeri	MDF Üzeri
	310300104568	Antrasit / Ceviz	Lavabo Mat Beyaz	Ultra Lake	Doğal Ahşap
22		**100 cm Oval Mat Beyaz Yarı Gömme Lavabolu Dolap**	310200200539 ZERO 2.0 60x40 Oval Yarı		
	310300104565	Beyaz / Meşe	Gömme Lavabo	MDF Üzeri	MDF Üzeri
	310300104574	Antrasit / Ceviz	Mat Beyaz	Ultra Lake	Doğal Ahşap
23		**80 cm Zero Yuvarlak Ayna (Led Aydınlatmalı)**			
	310300102189	Clear			
	310300102193	Füme			
24		**100 cm Zero Yuvarlak Ayna (Led Aydınlatmalı)**			
	310300102187	Clear			
	310300102188	Füme			

Lavabo dolabına ayna dahil değildir, tekil kodu ile siparişe eklenmelidir.


Ultra Lake


Doğal Ahşap


Dokunmatik Ayna


Ayarlanabilir Aydınlatmalı Ayna


Seperatörlü


Bas Aç Alt Dolap


Tam Açılır Çekmece


İçten Aydınlatmalı Ayna


Yavaşlatıcılı Çekmece

100 cm Dikdörtgen ve Oval Yarı Gömme Lavabolu Dolap Ön ve Yan Görünüş

21 - 22

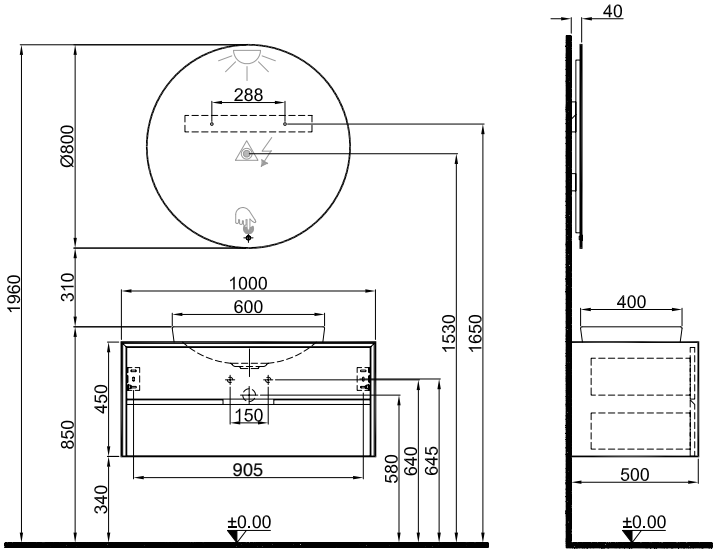

Sole

100 cm Dikdörtgen / Oval, Yarı Gömme Lavabolu Dolap

25



26



27



28



29



30



	Kod	Ürün Adı	Lavabo	Gövde	Kapak
25	310300104572	**100 cm Dikdörtgen Parlak Siyah Yarı Gömme Lavabolu Dolap** Antrasit / Ceviz	310200200542 ZERO 2.0 60x40 Dikdörtgen Yarı Gömme Lavabo Siyah	MDF Üzeri Ultra Lake	MDF Üzeri Doğal Ahşap
26	310300104578	**100 cm Oval Parlak Siyah Yarı Gömme Lavabolu Dolap** Antrasit / Ceviz	310200200535 ZERO 2.0 60x40 Oval Yarı Gömme Lavabo Siyah	MDF Üzeri Ultra Lake	MDF Üzeri Doğal Ahşap
27	310300104570	**100 cm Dikdörtgen Mat Siyah Yarı Gömme Lavabolu Dolap** Antrasit / Ceviz	310200200543 ZERO 2.0 60x40 Dikdörtgen Yarı Gömme Lavabo Mat Siyah	MDF Üzeri Ultra Lake	MDF Üzeri Doğal Ahşap
28	310300104576	**100 cm Oval Mat Siyah Yarı Gömme Lavabolu Dolap** Antrasit / Ceviz	310200200536 ZERO 2.0 60x40 Oval Yarı Gömme Lavabo Mat Siyah	MDF Üzeri Ultra Lake	MDF Üzeri Doğal Ahşap
29	310300102189 310300102193	**80 cm Zero Yuvarlak Ayna (Led Aydınlatmalı)** Clear Füme			
30	310300102187 310300102188	**100 cm Zero Yuvarlak Ayna (Led Aydınlatmalı)** Clear Füme			

Lavabo dolabına ayna dahil değildir, tekil kodu ile siparişe eklenmelidir.


Ultra Lake


Doğal Ahşap


Dokunmatik Ayna


Ayarlanabilir Aydınlatmalı Ayna


Seperatörlü


Bas Aç Alt Dolap


Tam Açılır Çekmece


İçten Aydınlatmalı Ayna


Yavaşlatıcılı Çekmece

100 cm Dikdörtgen ve Oval Yarı Gömme Lavabolu Dolap Ön ve Yan Görünüş

25 - 26 - 27 - 28

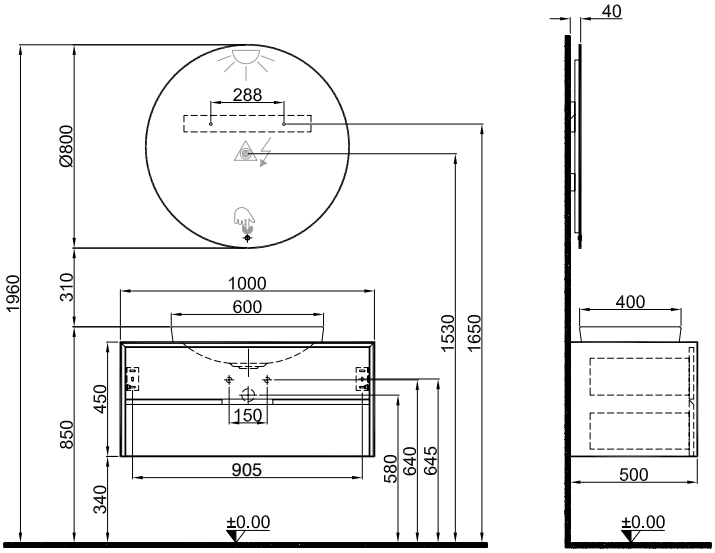

Sole

100 cm Dikdörtgen / Oval, Yarı Gömme Lavabolu Dolap / Boy Dolap 50 cm

31



32



33

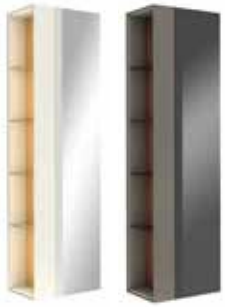

34



35



	Kod	Ürün Adı	Lavabo	Gövde	Kapak
31		**100 cm Dikdörtgen Mat Antrasit Yarı Gömme Lavabolu Dolap**	310200200547 ZERO 2.0 60x40 Dikdörtgen Yarı Gömme Lavabo Mat Antrasit Gri	MDF Üzeri Ultra Lake	MDF Üzeri Doğal Ahşap
	310300104571	Antrasit / Ceviz			
32		**100 cm Oval Mat Antrasit Yarı Gömme Lavabolu Dolap**	310200200540 ZERO 2.0 60x40 Oval Yarı Gömme Lavabo Mat Antrasit Gri	MDF Üzeri Ultra Lake	MDF Üzeri Doğal Ahşap
	310300104577	Antrasit / Ceviz			
33		**Boy Dolap 50 cm**		MDF Üzeri Ultra Lake	Clear Ayna (Aydınlatmalı) Füme Ayna (Aydınlatmalı)
	310300102194	Beyaz / Meşe			
	310300102195	Antrasit / Ceviz			
34		**80 cm Zero Yuvarlak Ayna (Led Aydınlatmalı)**			
	310300102189	Clear			
	310300102193	Füme			
35		**100 cm Zero Yuvarlak Ayna (Led Aydınlatmalı)**			
	310300102187	Clear			
	310300102188	Füme			

Lavabo dolabına ayna dahil değildir, tekil kodu ile siparişe eklenmelidir.


Ultra Lake


Doğal Ahşap


Dokunmatik Ayna


Ayarlanabilir Aydınlatmalı Ayna


Seperatörlü


Bas Aç Alt Dolap


Tam Açılır Çekmece


İçten Aydınlatmalı Ayna


Yavaşlatıcılı Çekmece

100 cm Dikdörtgen ve Oval Yarı Gömme Lavabolu Dolap Ön ve Yan Görünüş

31 - 32

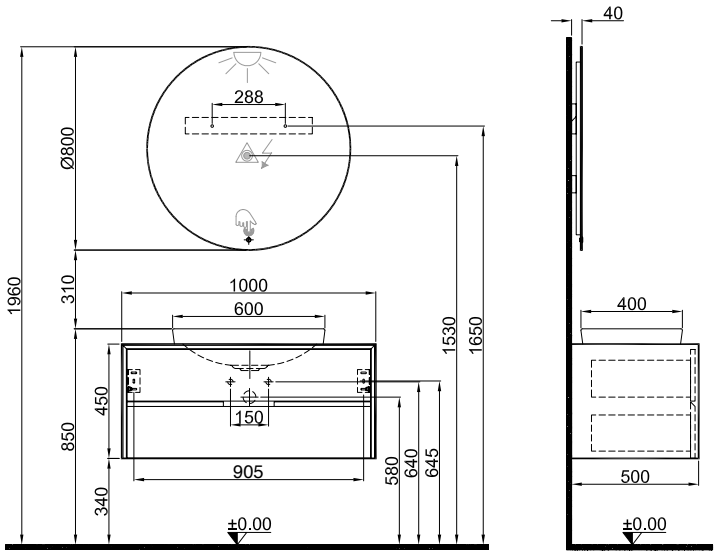

50 cm Boy Dolap Sağ/Sol Ön ve Yan Görünüş

33

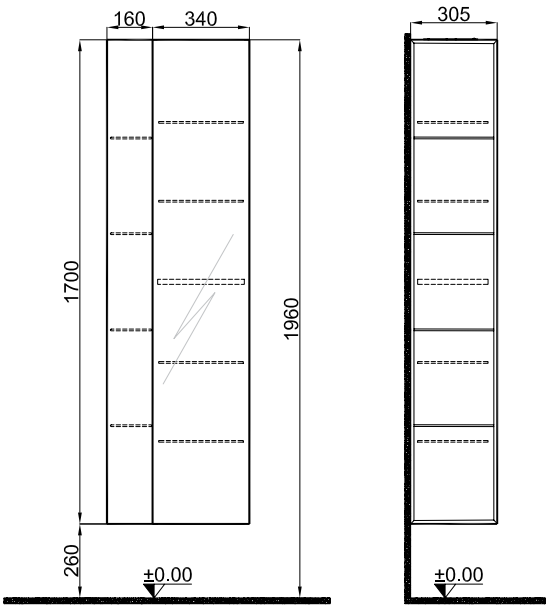

Miro



Fiyat bilgisi için
QR kodu okutunuz



65 CM LAVABOLU DOLAP / MAT BEYAZ



GÖVDE

Mat Beyaz

Mat Gri

KAPAK

Mat Beyaz

Mat Gri

Miro

65 / 100 cm Lavabolu Dolap

1 2 3 4 5 6







	Kod	Ürün Adı	Lavabo	Gövde	Kapak
1	310300104292 310300104293	**65 cm Lavabolu Dolap** Mat Beyaz Mat Gri	310200200218 Artdeco 65 cm Etajerli Lavabo	MDF Üzeri Durabad	MDF Üzeri Durabad
2	310300104294 310300104295	**80 cm Lavabolu Dolap** Mat Beyaz Mat Gri	310200200220 Artdeco 80 cm Etajerli Lavabo	MDF Üzeri Durabad	MDF Üzeri Durabad
3	310300104296 310300104297	**100 cm Lavabolu Dolap** Mat Beyaz Mat Gri	310200200216 Artdeco 100 cm Etajerli Lavabo	MDF Üzeri Durabad	MDF Üzeri Durabad
4	310300100267 310300100268	**Boy Dolap 42 cm Sol** Mat Beyaz Mat Gri		MDF Üzeri Durabad	MDF Üzeri Durabad
5	310300100270 310300100271	**Boy Dolap 42 cm Sağ** Mat Beyaz Mat Gri		MDF Üzeri Durabad	MDF Üzeri Durabad
6	310300100273 310300100274	**Miro Oval Ayna 60 cm** Mat Beyaz Mat Gri			

Lavabo dolabına ayna dahil değildir, tekil kodu ile siparişe eklenmelidir.


Durabad


Açılır Kapak


Yavaşlatıcılı Çekmece


Tam Açılır Çekmece

65 cm Lavabolu Dolap Ön ve Yan Görünüş

1

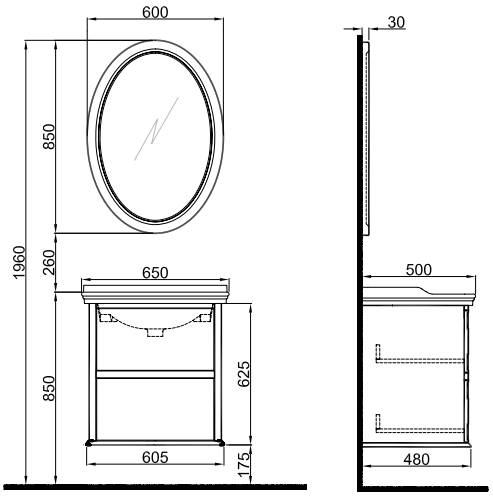

80 cm Lavabolu Dolap Ön ve Yan Görünüş

2

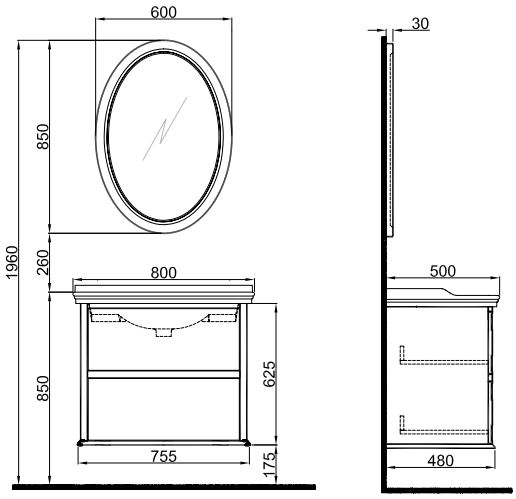

100 cm Lavabolu Dolap Ön ve Yan Görünüş

3

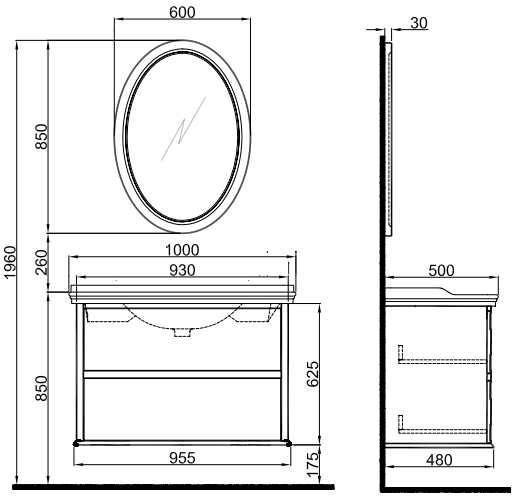

42 cm Boy Dolap Sağ/Sol Ön ve Yan Görünüş

4 - 5

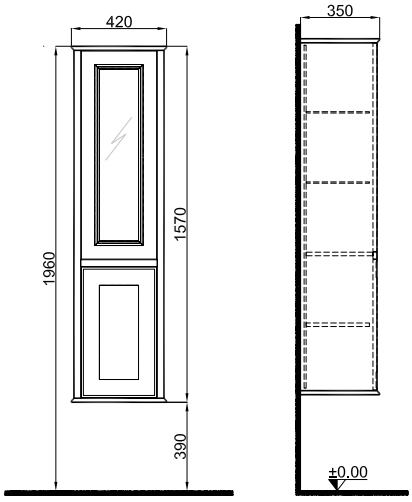

Volo



Fiyat bilgisi için
QR kodu okutunuz



45 CM METAL LAVABOLU SET / MAT SARI



GÖVDE

Siyah

Volo

45 cm Metal Lavabolu Set

1



2



3



4



5



6



	Kod	Ürün Adı	Lavabo	Gövde	Armatür	Tezgah
		45 cm Metal Lavabolu Set				
1	310300104130	Mat Sarı	310200200609 Mat Sarı Yuvarlak Çanak Lavabo	Metal	410200500506 Zero Mat Siyah Yüksek Lavabo Bataryası	Pallisandro
2	310300104131	Mat Şeftali	310200200610 Mat Şeftali Yuvarlak Çanak Lavabo			
3	310300104132	Mat Gri	310200200611 Mat Gri Yuvarlak Çanak Lavabo			
4	310300104133	Mat Adaçayı Yeşili	310200200612 Mat Adaçayı Yeşili Yuvarlak Çanak Lavabo			
5	310300104134	Mat Mavi	310200200613 Mat Mavi Yuvarlak Çanak Lavabo			
6	310300104135	Beyaz	310200200602 Beyaz Yuvarlak Çanak Lavabo			

Sete Dahil Aksesuarlar: 410200505463 B100 Siyah Ara Musluk / 410200600086 Lavabo Süzgeci / 410200602691 Minimalist Siyah Lavabo Sifonu
Ayna pano sete dahil değildir.

Lavabo Renkleri

Mat Sarı | Mat Şeftali | Mat Gri | Mat Adaçayı Yeşili | Mat Mavi | Beyaz | Mat Beyaz | Mat Vizon | Mat Antrasit | Siyah | Mat Siyah

45 cm Metal Lavabolu Set Ön ve Yan Görünüş

1 - 2 - 3 - 4 - 5 - 6

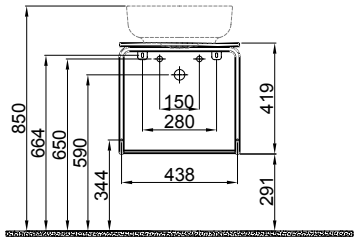

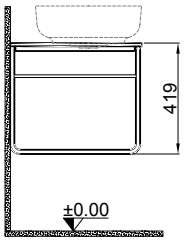

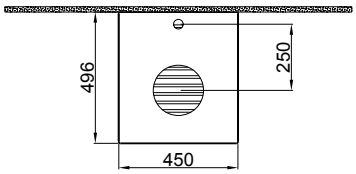

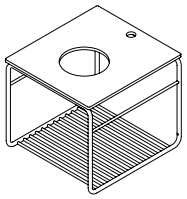



Volo

45 cm Metal Lavabolu Set

7 8 9 10 11



	Kod	Ürün Adı	Lavabo	Gövde	Armatür	Tezgah
		45 cm Metal Lavabolu Set				
7	310300104136	Mat Beyaz	310200200603 Zero 2.0 Ø40 Mat Beyaz Yuvarlak Çanak Lavabo	Metal	410200500506 Zero Mat Siyah Yüksek Lavabo Bataryası	Pallisandro
8	310300104138	Mat Vizon	310200200605 Zero 2.0 Ø40 Mat Vizon Yuvarlak Çanak Lavabo			
9	310300104139	Mat Antrasit Gri	310200200606 Zero 2.0 Ø40 Mat Antrasit Gri Yuvarlak Çanak Lavabo			
10	310300104140	Siyah	310200200607 Zero 2.0 Ø40 Siyah Yuvarlak Çanak Lavabo			
11	310300104141	Mat Siyah	310200200608 Zero 2.0 Ø40 Mat Siyah Yuvarlak Çanak Lavabo			

Sete Dahil Aksesuarlar: 410200505463 B100 Siyah Ara Musluk / 410200600086 Lavabo Süzgeci / 410200602691 Minimalist Siyah Lavabo Sifonu
Ayna pano sete dahil değildir.

Lavabo Renkleri

Mat Sarı | Mat Şeftali | Mat Gri | Mat Adaçayı Yeşili | Mat Mavi | Beyaz | Mat Beyaz | Mat Vizon | Mat Antrasit | Siyah | Mat Siyah

45 cm Metal Lavabolu Set Ön ve Yan Görünüş

7 - 8 - 9 - 10 - 11

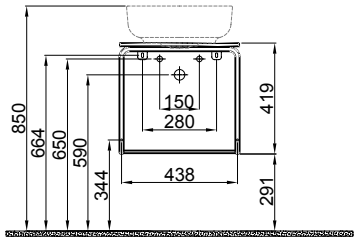

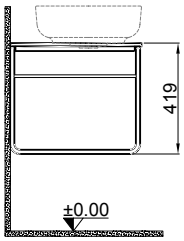

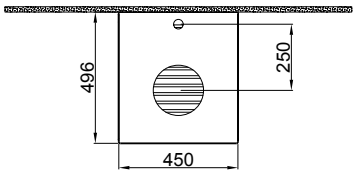

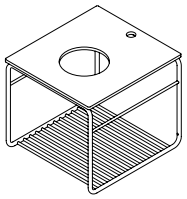



Arte +



Fiyat bilgisi için
QR kodu okutunuz

65 CM ALTIN KULPLU LAVABOLU DOLAP / PARLAK BEYAZ





GÖVDE

Parlak Beyaz

Mat Antrasit

KAPAK

Parlak Beyaz

Mat Antrasit

Arte +

65 cm Altın / Krom Kulplu Lavabolu Dolap

1



2



3



	Kod	Ürün Adı	Lavabo	Gövde	Kapak
1	310300104391	**65 cm Altın Kulplu Lavabolu Dolap** Parlak Beyaz	310200200218 Artdeco 65 cm Etajerli Lavabo	MDF Üzeri Durabad	MDF Üzeri Durabad
2	310300104390 310300104392	**65 cm Krom Kulplu Lavabolu Dolap** Parlak Beyaz Mat Antrasit	310200200218 Artdeco 65 cm Etajerli Lavabo	MDF Üzeri Durabad	MDF Üzeri Durabad
3	310300102275 310300102278	**65 cm Arte+ Ayna Dolabı** Parlak Beyaz Mat Antrasit			

Lavabo dolabına ayna dolabı dahil değildir, tekil kodu ile siparişe eklenmelidir.


Durabad


Açılır Kapak


Yavaşlatıcılı Kapak

65 cm Lavabolu Dolap Ön ve Yan Görünüş

1 - 2

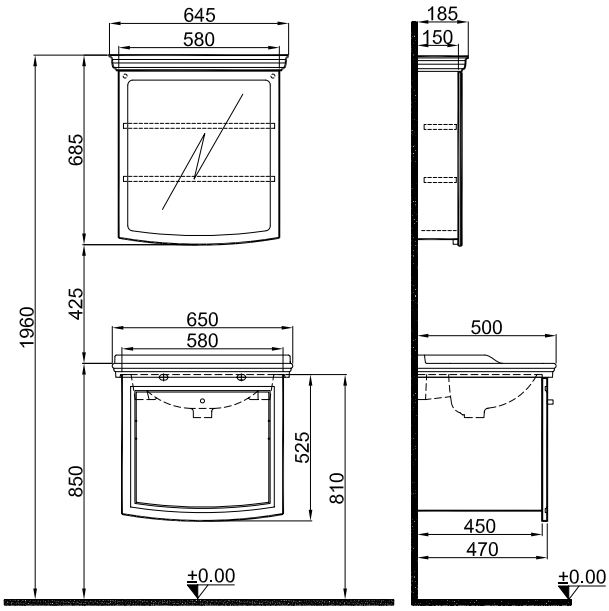

Arte +

80 cm Altın / Krom Kulplu Lavabolu Dolap

4



5



6





	Kod	Ürün Adı	Lavabo	Gövde	Kapak
4	310300104388	**80 cm Altın Kulplu Lavabolu Dolap** Parlak Beyaz	310200200220 Artdeco 80 cm Etajerli Lavabo	MDF Üzeri Durabad	MDF Üzeri Durabad
5	310300104387 310300104389	**80 cm Krom Kulplu Lavabolu Dolap** Parlak Beyaz Mat Antrasit	310200200220 Artdeco 80 cm Etajerli Lavabo	MDF Üzeri Durabad	MDF Üzeri Durabad
6	310300102270 310300102273	**80 cm Arte+ Ayna Dolabı** Parlak Beyaz Mat Antrasit			

Lavabo dolabına ayna dolabı dahil değildir, tekil kodu ile siparişe eklenmelidir.


Durabad


Açılır Kapak


Yavaşlatıcılı Kapak

80 cm Lavabolu Dolap Ön ve Yan Görünüş

4 - 5

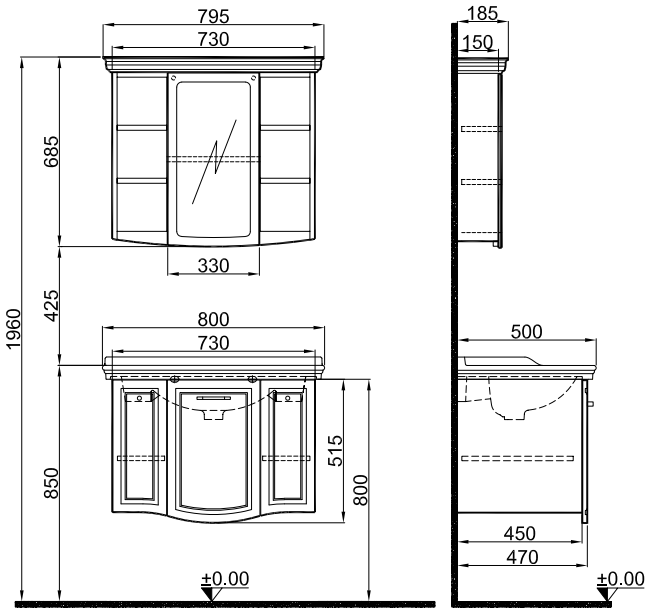

Arte +

100 cm Altın / Krom Kulplu Lavabolu Dolap

7



8



9





	Kod	Ürün Adı	Lavabo	Gövde	Kapak
7	310300104385	**100 cm Altın Kulplu Lavabolu Dolap** Parlak Beyaz	310200200216 Artdeco 100 cm Etajerli Lavabo	MDF Üzeri Durabad	MDF Üzeri Durabad
8	310300104384 310300104386	**100 cm Krom Kulplu Lavabolu Dolap** Parlak Beyaz Mat Antrasit	310200200216 Artdeco 100 cm Etajerli Lavabo	MDF Üzeri Durabad	MDF Üzeri Durabad
9	310300102265 310300102268	**100 cm Arte+ Ayna Dolabı** Parlak Beyaz Mat Antrasit			

Lavabo dolabına ayna dolabı dahil değildir, tekil kodu ile siparişe eklenmelidir.

Durabad

Açılır Kapak

Yavaşlatıcılı Kapak

100 cm Lavabolu Dolap Ön ve Yan Görünüş

7 - 8

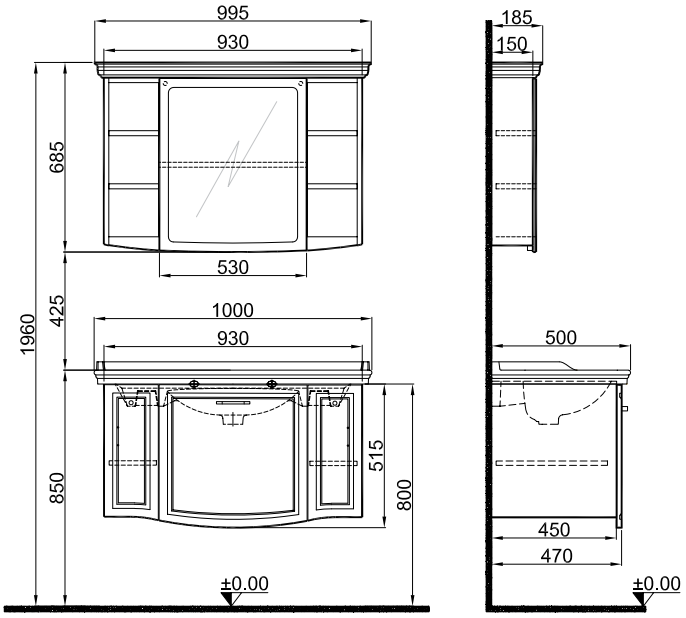

Arte +

Boy Dolap 35 cm Altın / Krom Kulplu Sağ / Sol

10 - 11



12 - 13



	Kod	Ürün Adı	Gövde	Kapak
10	310300104393	**Boy Dolap 35 cm Altın Kulplu Sağ** Parlak Beyaz	MDF Üzeri Durabad	MDF Üzeri Durabad
11	310300104396	**Boy Dolap 35 cm Altın Kulplu Sol** Parlak Beyaz	MDF Üzeri Durabad	MDF Üzeri Durabad
12	310300104394 310300104395	**Boy Dolap 35 cm Krom Kulplu Sağ** Parlak Beyaz Mat Antrasit	MDF Üzeri Durabad	MDF Üzeri Durabad
13	310300104397 310300104398	**Boy Dolap 35 cm Krom Kulplu Sol** Parlak Beyaz Mat Antrasit	MDF Üzeri Durabad	MDF Üzeri Durabad

Lavabo dolabına ayna dolabı dahil değildir, tekil kodu ile siparişe eklenmelidir.

Durabad

Açılır Kapak

Yavaşlatıcılı Kapak

35 cm Boy Dolap Sağ/Sol Ön ve Yan Görünüş

10 - 11 - 12 - 13

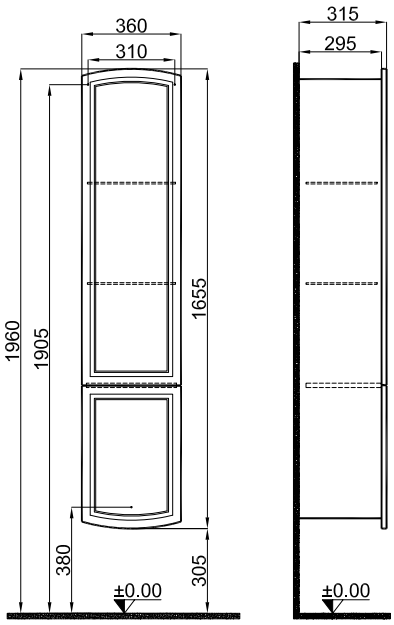

Zeta



Fiyat bilgisi için
QR kodu okutunuz



65 CM LAVABOLU DOLAP / GÜL KURUSU





GÖVDE

Gül Kurusu

Mat Antrasit

Mat Beyaz

KAPAK

Gül Kurusu

Mat Antrasit

Mat Beyaz

Zeta

65 / 80 / 100 cm Lavabolu Dolap

1 2 3 4 5



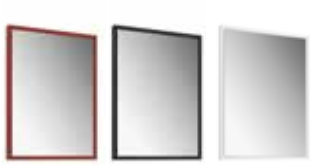



	Kod	Ürün Adı	Lavabo	Gövde	Kapak
1		**65 cm Lavabolu Dolap**	310200200495 Mood 2.0 65 cm Etajerli Lavabo	MDF Üzeri Ultra Lake	MDF Üzeri Ultra Lake
	310300104598	Gül Kurusu			
	310300104551	Mat Antrasit			
	310300104557	Mat Beyaz			
2		**80 cm Lavabolu Dolap**	310200200496 Mood 2.0 80 cm Etajerli Lavabo	MDF Üzeri Ultra Lake	MDF Üzeri Ultra Lake
	310300104600	Gül Kurusu			
	310300104549	Mat Antrasit			
	310300104555	Mat Beyaz			
3		**100 cm Lavabolu Dolap**	310200200497 Mood 2.0 100 cm Etajerli Lavabo	MDF Üzeri Ultra Lake	MDF Üzeri Ultra Lake
	310300104602	Gül Kurusu			
	310300104553	Mat Antrasit			
	310300104559	Mat Beyaz			
4		**Zeta 60x80 cm Çerçeveli Ayna Pano (Led Aydınlatmalı)**			
	310300104205	Gül Kurusu			
	310300104204	Mat Antrasit			
	310300104203	Mat Beyaz			
5		**Zeta Ayna (Led Aydınlatmalı)**			
	310300104060	65 cm			
	310300104061	80 cm			
	310300104062	100 cm			

Lavabo dolabına ayna dahil değildir, tekil kodu ile siparişe eklenmelidir.

Ultra Lake

Bas Aç Çekmece

Tam Açılır Çekmece

Stok Alanı Yaratan Modüller

İçten Aydınlatmalı Ayna

65 cm Lavabolu Dolap Ön ve Yan Görünüş

1

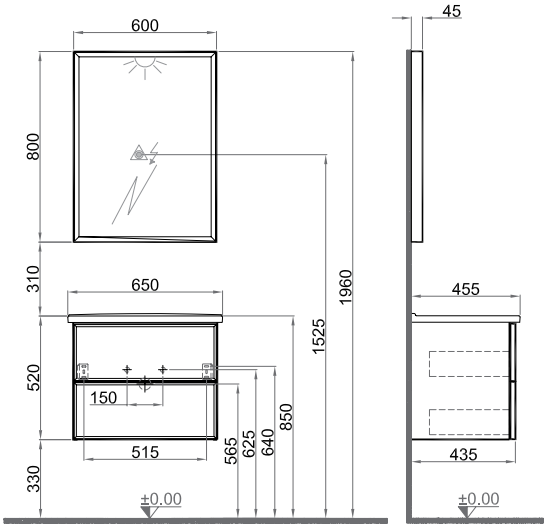

80 cm Lavabolu Dolap Ön ve Yan Görünüş

2

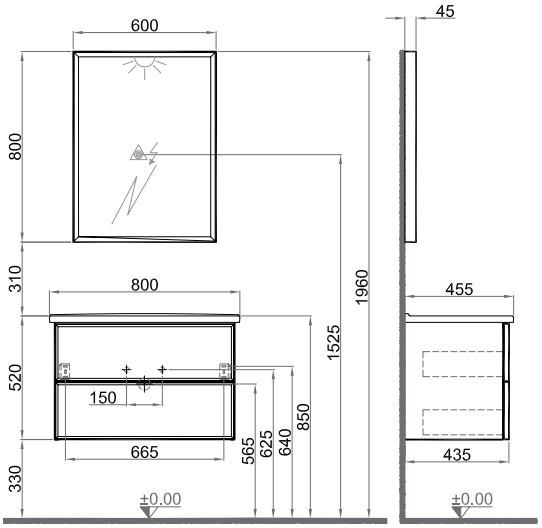

100 cm Lavabolu Dolap Ön ve Yan Görünüş

3

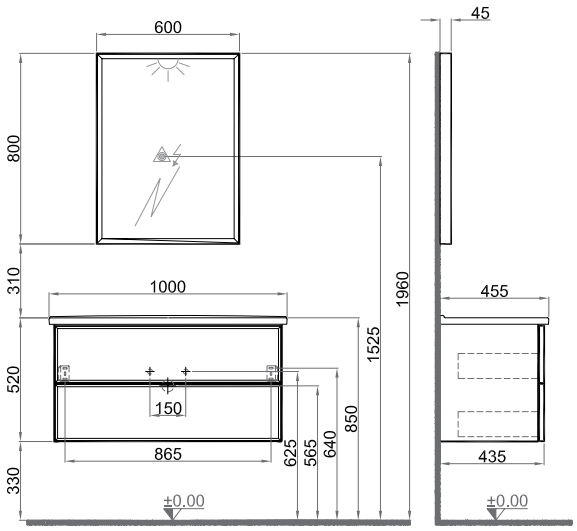

Zeta

Boy Dolap 40 cm

6



	Kod	Ürün Adı	Gövde	Kapak
6		**Boy Dolap**	MDF Üzeri Ultra Lake	MDF Üzeri Ultra Lake
	310300104023	Gül Kurusu		
	310300103924	Mat Antrasit		
	310300103925	Mat Beyaz		

Lavabo dolabına ayna dahil değildir, tekil kodu ile siparişe eklenmelidir.


Ultra Lake


Bas Aç Çekmece


Tam Açılır Çekmece


Stok Alanı Yaratan Modüller


İçten Aydınlatmalı Ayna

Boy Dolap Ön ve Yan Görünüş

6

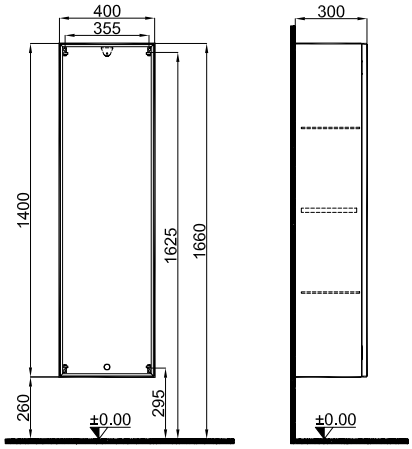

Mood



Fiyat bilgisi için
QR kodu okutunuz



65 CM LAVABOLU DOLAP / MAT SİYAH - PASİFİK A



GÖVDE

Mat
Siyah

KAPAK

Pasifik A

Mood

65 / 80 / 100 cm Lavabolu Dolap

1 2 3 4




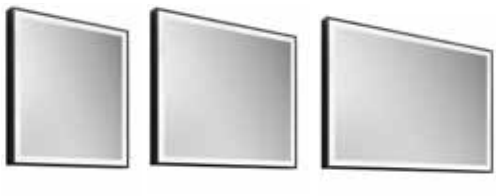

	Kod	Ürün Adı	Lavabo	Gövde	Kapak
1	310300104526	**65 cm Lavabolu Dolap** Mat Siyah / Pasifik A	310200200495 Mood 2.0 65 cm Etajerli Lavabo	MDF Üzeri Durabad	MDF Üzeri Durabad
2	310300104502	**80 cm Lavabolu Dolap** Mat Siyah / Pasifik A	310200200496 Mood 2.0 80 cm Etajerli Lavabo	MDF Üzeri Durabad	MDF Üzeri Durabad
3	310300104503	**100 cm Lavabolu Dolap** Mat Siyah / Pasifik A	310200200497 Mood 2.0 100 cm Etajerli Lavabo	MDF Üzeri Durabad	MDF Üzeri Durabad
4	310300103328 310300103176 310300103177	**Mood Ayna Pano Mat Siyah (Led Aydınlatmalı)** 65 cm 80 cm 100 cm			

Lavabo dolabına ayna dolabı dahil değildir, tekil kodu ile siparişe eklenmelidir.

Durabad | Bas Aç Çekmece | Tam Açılır Çekmece | Stok Alanı Yaratan Modüller | İçten Aydınlatmalı Ayna

65 cm Lavabolu Dolap Ön ve Yan Görünüş

1

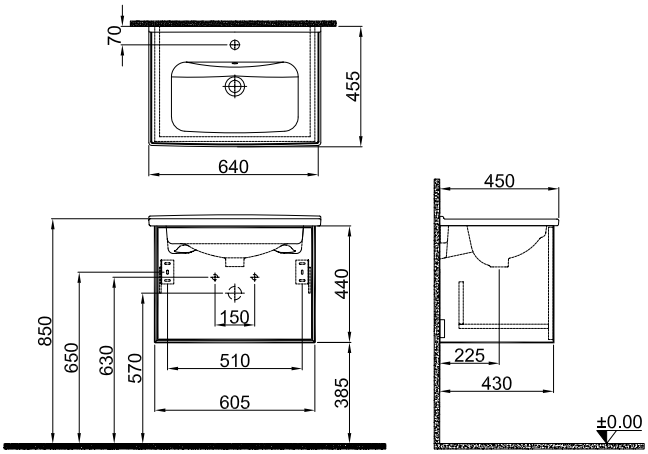

80 cm Lavabolu Dolap Ön ve Yan Görünüş

2

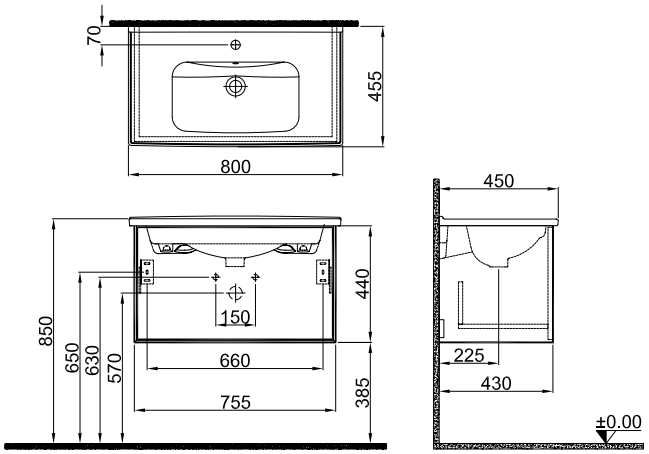

100 cm Lavabolu Dolap Ön ve Yan Görünüş

3

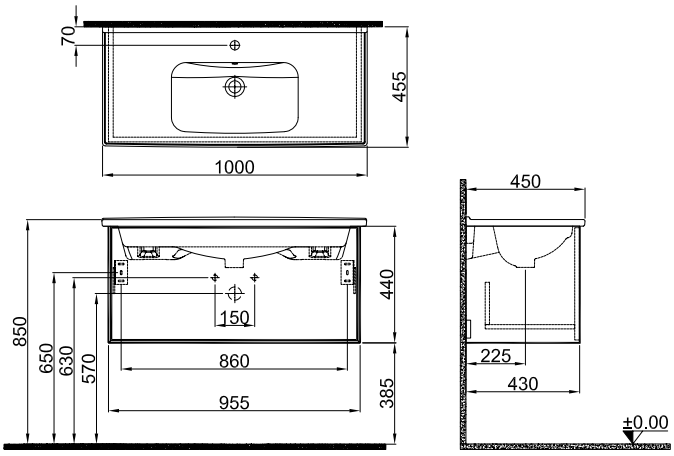

Mood

Boy Dolap 40 cm / Çekmeceli Yan Dolap 35 cm / Raflı Yan Dolap 35 cm

5



6



7



	Kod	Ürün Adı	Gövde	Kapak
5	310300103351	**Boy Dolap 40 cm** Mat Siyah / Pasifik A	MDF Üzeri Durabad	MDF Üzeri Durabad
6	310300103221	**Çekmeceli Yan Dolap 35 cm** Mat Siyah / Pasifik A	MDF Üzeri Durabad	MDF Üzeri Durabad
7	310300103223	**Raflı Yan Dolap 35 cm** Mat Siyah / Pasifik A	MDF Üzeri Durabad	MDF Üzeri Durabad

Lavabo dolabına ayna dolabı dahil değildir, tekil kodu ile siparişe eklenmelidir.


Durabad


Bas Aç Çekmece


Tam Açılır Çekmece


Stok Alanı Yaratan Modüller


İçten Aydınlatmalı Ayna

Boy Dolap 40 cm Ön ve Yan Görünüş

5

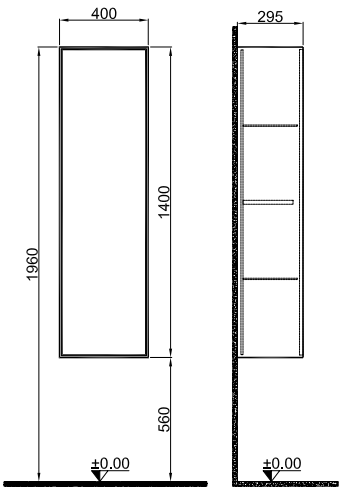

Çekmeceli Yan Dolap 35 cm Ön ve Yan Görünüş

6

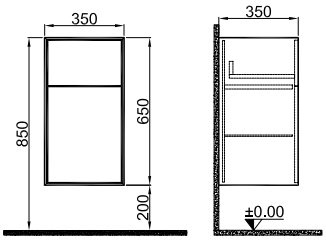

Raflı Yan Dolap 35 cm Ön ve Yan Görünüş

7

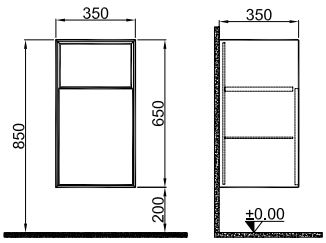

Vista



Fiyat bilgisi için
QR kodu okutunuz



80 CM LAVABOLU DOLAP / KOYU MEŞE





GÖVDE

Mat Bute Beyaz

Koyu Meşe

KAPAK

Mat Bute Beyaz

Koyu Meşe

Vista

80 / 100 cm Lavabolu Dolap

1



2



3



4



	Kod	Ürün Adı	Lavabo	Gövde	Kapak
1	310300104540 310300104539	**80 cm Lavabolu Dolap** Mat Bute Beyaz Koyu Meşe	310200200421 Zero 2.0 80 cm Etajerli Lavabo	MDF Üzeri Durabad	MDF Üzeri Durabad
2	310300104538 310300104537	**100 cm Lavabolu Dolap** Mat Bute Beyaz Koyu Meşe	310200200422 Zero 2.0 100 cm Etajerli Lavabo	MDF Üzeri Durabad	MDF Üzeri Durabad
3	310300100422 310300100423	**80 cm Vista Ayna Dolabı** Mat Bute Beyaz Koyu Meşe			
4	310300100424 310300100425	**100 cm Vista Ayna Dolabı** Mat Bute Beyaz Koyu Meşe			

Lavabo dolabına ayna dolabı dahil değildir, tekil kodu ile siparişe eklenmelidir.

Durabad

Yavaşlatıcılı Çekmece

Tam Açılır Çekmece

Stok Alanı Yaratan Modüller

80 cm Lavabolu Dolap Ön ve Yan Görünüş

1

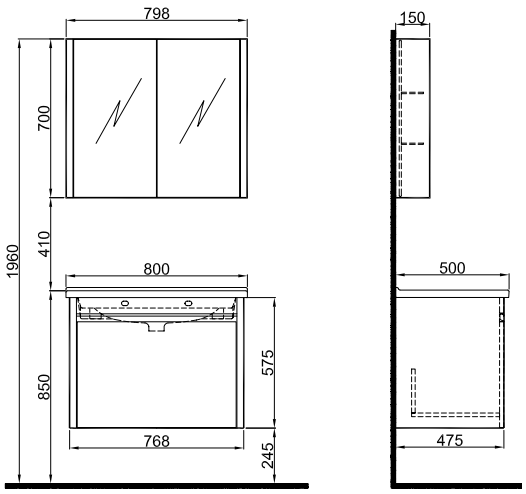

100 cm Lavabolu Dolap Ön ve Yan Görünüş

2

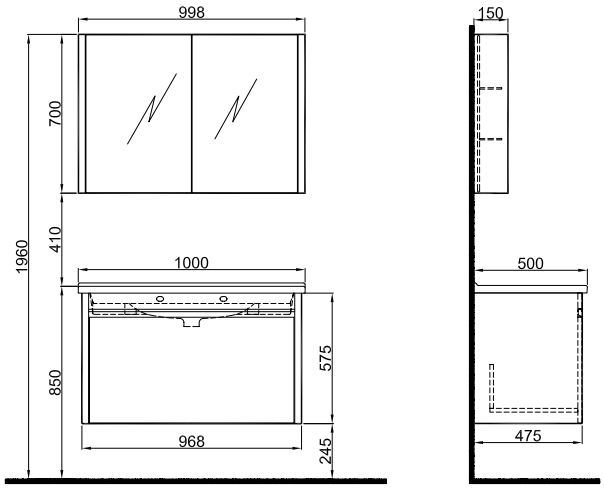

Vista

Boy Dolap 58 cm / Temizlik Boy Dolabı 58 cm / Çamaşır Makinesi Dolabı 76 cm (Kapaklı - Kapaksız) / Çamaşır Sepeti Dolabı 35 cm

5



6



7



8



9



	Kod	Ürün Adı	Gövde	Kapak
5		**Boy Dolap 58 cm**		
	310300100427	Mat Bute Beyaz	MDF Üzeri Durabad	MDF Üzeri Durabad
	310300100428	Koyu Meşe		
6		**Temizlik Boy Dolap 58 cm**		
	310300100455	Mat Bute Beyaz	MDF Üzeri Durabad	MDF Üzeri Durabad
	310300100456	Koyu Meşe		
7		**Çamaşır Makinesi Dolabı 76 cm (Kapaksız)**		
	310300101776	Mat Bute Beyaz	MDF Üzeri Durabad	MDF Üzeri Durabad
	310300101777	Koyu Meşe		
8		**Çamaşır Makinesi Dolabı 76 cm (Kapaklı)**		
	310300101778	Mat Bute Beyaz	MDF Üzeri Durabad	MDF Üzeri Durabad
	310300101779	Koyu Meşe		
9		**Çamaşır Sepeti Dolabı 35 cm**		
	310300101774	Mat Bute Beyaz	MDF Üzeri Durabad	MDF Üzeri Durabad
	310300101775	Koyu Meşe		

Lavabo dolabına ayna dolabı dahil değildir, tekil kodu ile siparişe eklenmelidir.

Durabad

Yavaşlatıcılı Çekmece

Tam Açılır Çekmece

Stok Alanı Yaratan Modüller

58 cm Boy Dolap Ön ve Yan Görünüş

5

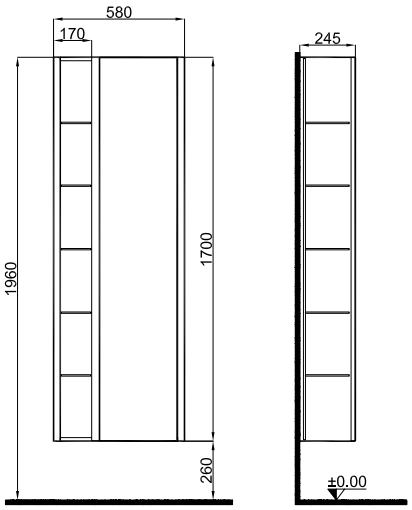

58 cm Temizlik Boy Dolabı Ön ve Yan Görünüş

6

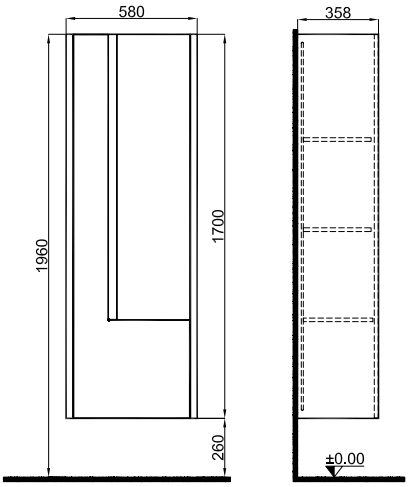

76 cm Çamaşır Makinesi Dolabı (Kapaksız) Ön ve Yan Görünüş

7

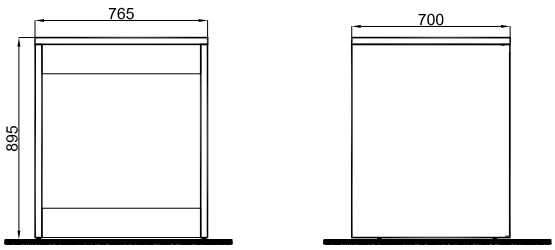

76 cm Çamaşır Makinesi Dolabı (Kapaklı) Ön ve Yan Görünüş

8

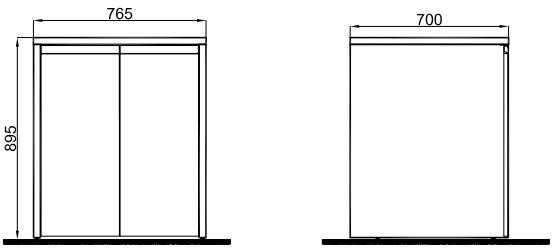

35 cm Çamaşır Sepeti Dolabı Ön ve Yan Görünüş

9

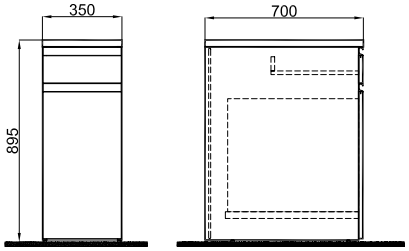

Casilla



Fiyat bilgisi için
QR kodu okutunuz



65 CM LAVABOLU DOLAP / SATİN STONE GRİ





GÖVDE

Satin Stone Gri

Vizon

KAPAK

Satin Stone Gri

Vizon

Casilla

65 / 80 / 100 cm Lavabolu Dolap

1 2 3 4 5 6








	Kod	Ürün Adı	Lavabo	Gövde	Kapak
1	310300104528 310300104529	**65 cm Lavabolu Dolap** Satin Stone Gri Vizon	310200200320 Idea 65 cm Etajerli Lavabo	MDF Üzeri Durabad	MDF Üzeri Durabad
2	310300104530 310300104531	**80 cm Lavabolu Dolap** Satin Stone Gri Vizon	310200200321 Idea 80 cm Etajerli Lavabo	MDF Üzeri Durabad	MDF Üzeri Durabad
3	310300104532 310300104533	**100 cm Lavabolu Dolap** Satin Stone Gri Vizon	310200200318 Idea 100 cm Etajerli Lavabo	MDF Üzeri Durabad	MDF Üzeri Durabad
4	310300100193 310300102240	**Casilla 65 cm Ayna Dolabı (Led Aydınlatmalı)** Satin Stone Gri Vizon			
5	310300100194 310300102239	**Casilla 80 cm Ayna Dolabı (Led Aydınlatmalı)** Satin Stone Gri Vizon			
6	310300100195 310300100196	**Casilla 100 cm Ayna Dolabı (Led Aydınlatmalı)** Satin Stone Gri Vizon			

Lavabo dolabına ayna dolabı dahil değildir, tekil kodu ile siparişe eklenmelidir.

Durabad | Yavaşlatıcılı Çekmece | Tam Açılır Çekmece | Açılır Kapak Boy Dolap | İçten Aydınlatmalı Ayna

65 cm Lavabolu Dolap Ön ve Yan Görünüş

1

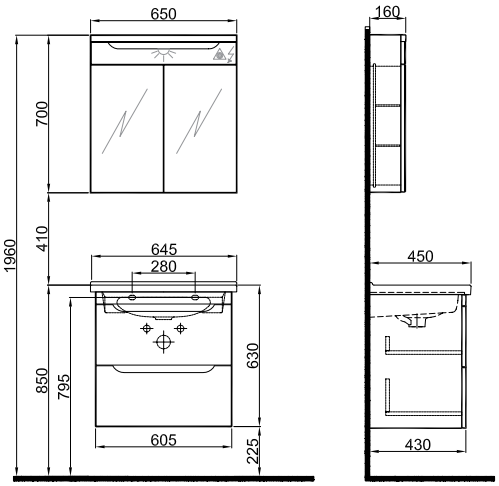

80 cm Lavabolu Dolap Ön ve Yan Görünüş

2

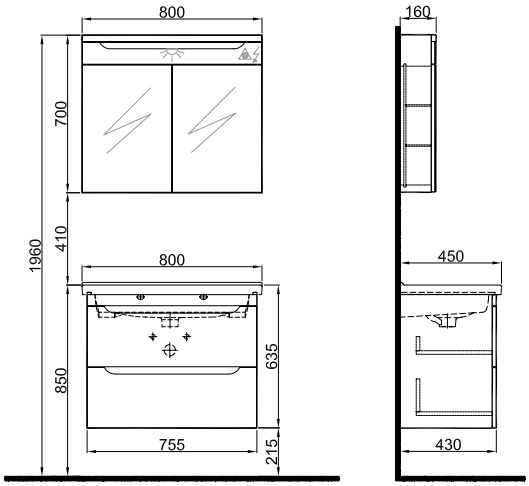

100 cm Lavabolu Dolap Ön ve Yan Görünüş

3

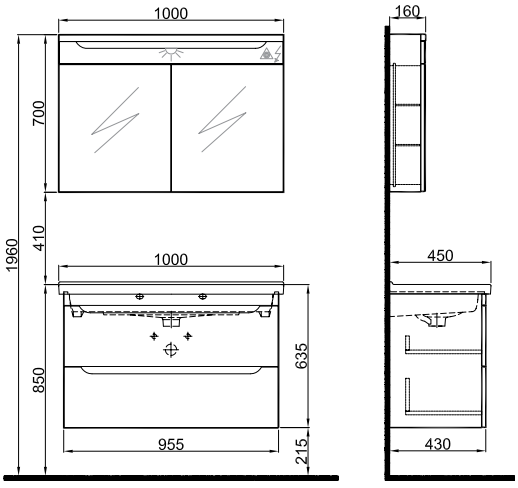

Casilla

Boy Dolap 40 cm Sepetsiz / Sepetli

7



8 - 9



	Kod	Ürün Adı	Gövde	Kapak
7		**Boy Dolap 40 cm Sepetsiz**		
	310300100201	Satin Stone Gri	MDF Üzeri Durabad	MDF Üzeri Durabad
	310300100202	Vizon		
8		**Boy Dolap 40 cm Sepetli (Sol)**		
	310300100203	Satin Stone Gri	MDF Üzeri Durabad	MDF Üzeri Durabad
	310300100204	Vizon		
9		**Boy Dolap 40 cm Sepetli (Sağ)**		
	310300100205	Satin Stone Gri	MDF Üzeri Durabad	MDF Üzeri Durabad
	310300100206	Vizon		

Lavabo dolabına ayna dolabı dahil değildir, tekil kodu ile siparişe eklenmelidir.

Durabad

Yavaşlatıcılı Çekmece

Tam Açılır Çekmece

Açılır Kapak Boy Dolap

İçten Aydınlatmalı Ayna

40 cm Boy Dolap Sepetsiz Ön ve Yan Görünüş

7

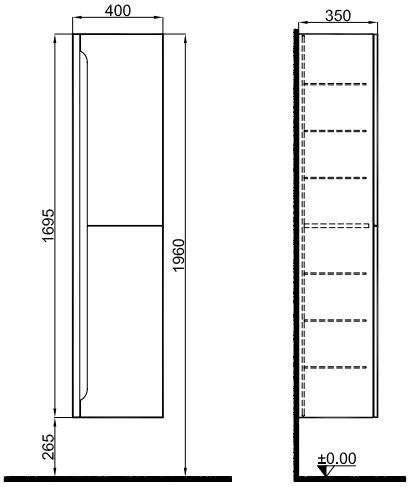

40 cm Boy Dolap Sepetli Ön ve Yan Görünüş

8 - 9

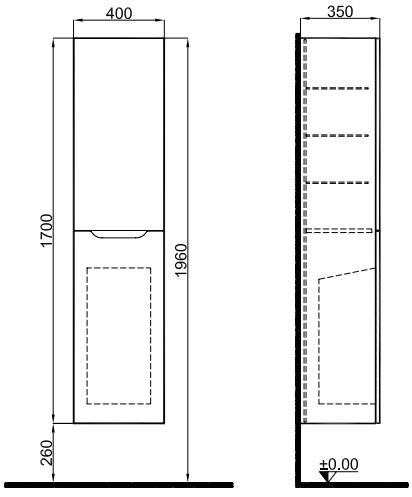

Idea 2.0



Fiyat bilgisi için
QR kodu okutunuz



65 CM 1 ÇEKMECELİ LAVABOLU DOLAP / PARLAK BEYAZ





GÖVDE

Parlak Beyaz

Parlak Antrasit

Pasifik A

KAPAK

Parlak Beyaz

Parlak Antrasit

Pasifik A

Idea 2.0

65 / 80 / 100 cm 1 Çekmeceli Lavabolu Dolap

1 2 3 4 5 6








	Kod	Ürün Adı	Lavabo	Gövde	Kapak
1		**65 cm 1 Çekmeceli Lavabolu Dolap**	310200200320 Idea 65 cm Etajerli Lavabo	MDF Üzeri Durabad	MDF Üzeri Durabad
	310300104328	Parlak Beyaz			
	310300104329	Parlak Antrasit			
	310300104330	Pasifik A			
2		**80 cm 1 Çekmeceli Lavabolu Dolap**	310200200321 Idea 80 cm Etajerli Lavabo	MDF Üzeri Durabad	MDF Üzeri Durabad
	310300104331	Parlak Beyaz			
	310300104332	Parlak Antrasit			
	310300104333	Pasifik A			
3		**100 cm 1 Çekmeceli Lavabolu Dolap**	310200200318 Idea 100 cm Etajerli Lavabo	MDF Üzeri Durabad	MDF Üzeri Durabad
	310300104334	Parlak Beyaz			
	310300104335	Parlak Antrasit			
	310300104336	Pasifik A			
4		**65 cm Ayna Dolabı (Led Aydınlatmalı)**			
	310300102066	Parlak Beyaz			
	310300102067	Parlak Antrasit			
	310300102068	Pasifik A			
5		**80 cm Ayna Dolabı (Led Aydınlatmalı)**			
	310300102070	Parlak Beyaz			
	310300102071	Parlak Antrasit			
	310300102072	Pasifik A			
6		**100 cm Ayna Dolabı (Led Aydınlatmalı)**			
	310300102074	Parlak Beyaz			
	310300102075	Parlak Antrasit			
	310300102076	Pasifik A			

Lavabo dolabına ayna dolabı dahil değildir, tekil kodu ile siparişe eklenmelidir.


Durabad


Yavaşlatıcılı Çekmece


Tam Açılır Çekmece


İçten Aydınlatmalı Ayna


Stok Alanı Yaratan Modüller

65 cm 1 Çekmeceli Lavabolu Dolap Ön ve Yan Görünüş

1

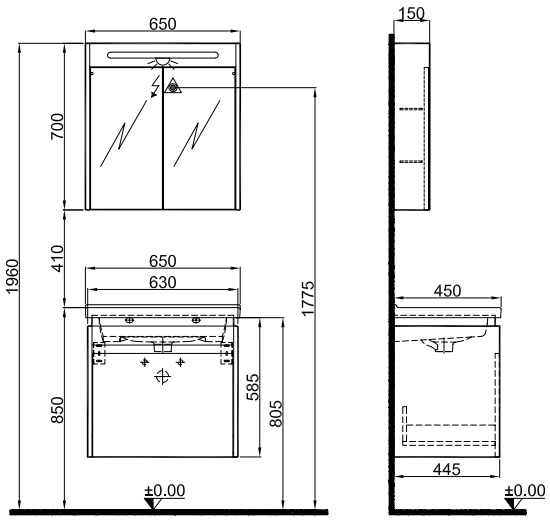

80 cm 1 Çekmeceli Lavabolu Dolap Ön ve Yan Görünüş

2

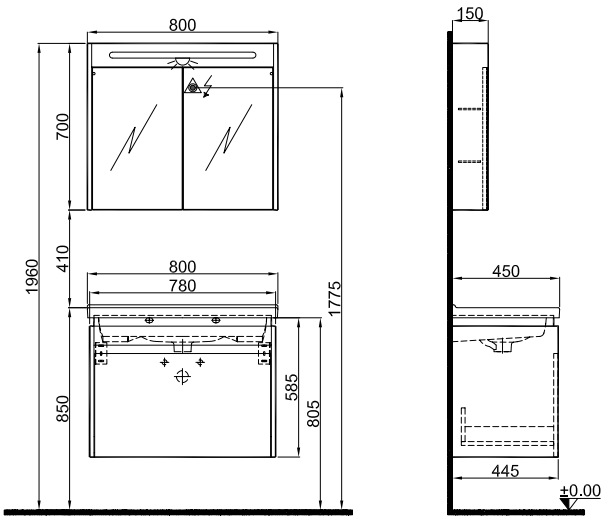

100 cm 1 Çekmeceli Lavabolu Dolap Ön ve Yan Görünüş

3

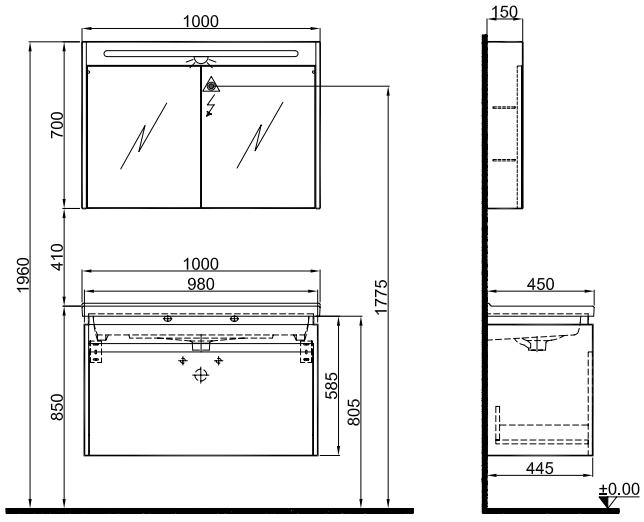

Idea 2.0

65 / 80 / 100 cm 1 Çekmeceli Lavabolu Dolap

7 8 9



10 11 12



13 14 15

	Kod	Ürün Adı	Lavabo	Gövde	Kapak
7	310300104328 310300104329 310300104330	**65 cm 1 Çekmeceli Lavabolu Dolap** Parlak Beyaz Parlak Antrasit Pasifik A	310200200320 Idea 65 cm Etajerli Lavabo	MDF Üzeri Durabad	MDF Üzeri Durabad
8	310300104331 310300104332 310300104333	**80 cm 1 Çekmeceli Lavabolu Dolap** Parlak Beyaz Parlak Antrasit Pasifik A	310200200321 Idea 80 cm Etajerli Lavabo	MDF Üzeri Durabad	MDF Üzeri Durabad
9	310300104334 310300104335 310300104336	**100 cm 1 Çekmeceli Lavabolu Dolap** Parlak Beyaz Parlak Antrasit Pasifik A	310200200318 Idea 100 cm Etajerli Lavabo	MDF Üzeri Durabad	MDF Üzeri Durabad
10	310300100334	**65 cm Ayna (Led Aydınlatmalı)**			
11	310300100336	**80 cm Ayna (Led Aydınlatmalı)**			
12	310300100337	**100 cm Ayna (Led Aydınlatmalı)**			
13	310300100367 310300102132 310300100368	**65 cm Etajer** Parlak Beyaz Parlak Antrasit Pasifik A			
14	310300100376 310300102133 310300100377	**80 cm Etajer** Parlak Beyaz Parlak Antrasit Pasifik A			
15	310300100346 310300102134 310300100347	**100 cm Etajer** Parlak Beyaz Parlak Antrasit Pasifik A			

Lavabo dolabına ayna dolabı dahil değildir, tekil kodu ile siparişe eklenmelidir.

Durabad | Yavaşlatıcılı Çekmece | Tam Açılır Çekmece | İçten Aydınlatmalı Ayna | Stok Alanı Yaratan Modüller

65 cm 1 Çekmeceli Lavabolu Dolap Ön ve Yan Görünüş

7

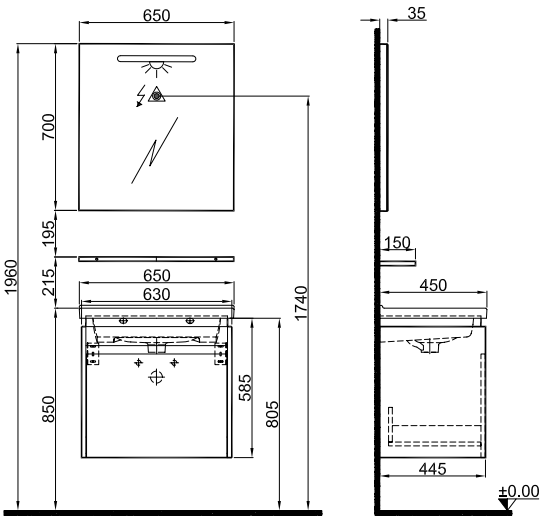

80 cm 1 Çekmeceli Lavabolu Dolap Ön ve Yan Görünüş

8

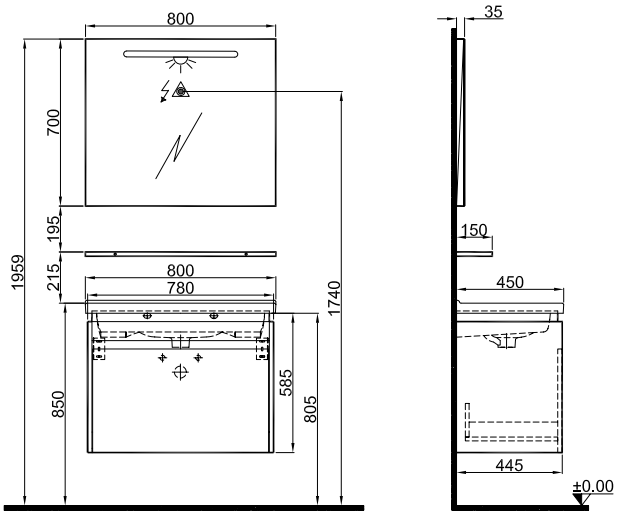

100 cm 1 Çekmeceli Lavabolu Dolap Ön ve Yan Görünüş

9

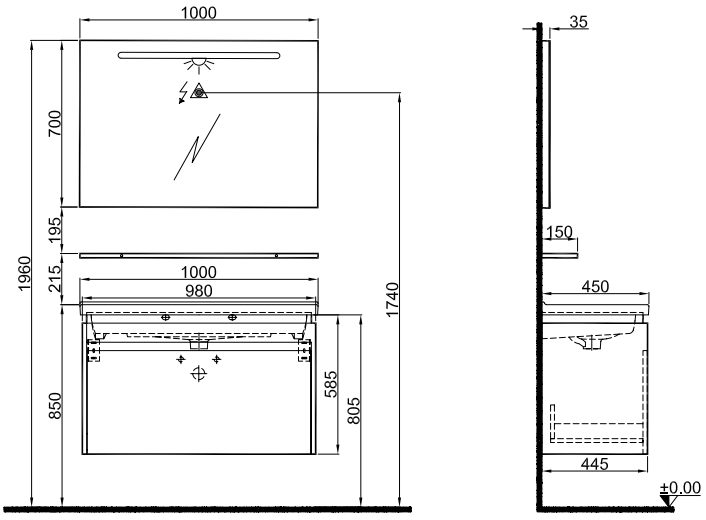

Idea 2.0

65 / 80 / 100 cm 2 Çekmeceli Lavabolu Dolap

16 17 18 19 20 21








	Kod	Ürün Adı	Lavabo	Gövde	Kapak
16		**65 cm 2 Çekmeceli Lavabolu Dolap**	310200200320 Idea 65 cm Etajerli Lavabo	MDF Üzeri Durabad	MDF Üzeri Durabad
	310300104337	Parlak Beyaz			
	310300104338	Parlak Antrasit			
	310300104339	Pasifik A			
17		**80 cm 2 Çekmeceli Lavabolu Dolap**	310200200321 Idea 80 cm Etajerli Lavabo	MDF Üzeri Durabad	MDF Üzeri Durabad
	310300104340	Parlak Beyaz			
	310300104341	Parlak Antrasit			
	310300104342	Pasifik A			
18		**100 cm 2 Çekmeceli Lavabolu Dolap**	310200200318 Idea 100 cm Etajerli Lavabo	MDF Üzeri Durabad	MDF Üzeri Durabad
	310300104343	Parlak Beyaz			
	310300104344	Parlak Antrasit			
	310300104345	Pasifik A			
19		**65 cm Ayna Dolabı (Led Aydınlatmalı)**			
	310300102066	Parlak Beyaz			
	310300102067	Parlak Antrasit			
	310300102068	Pasifik A			
20		**80 cm Ayna Dolabı (Led Aydınlatmalı)**			
	310300102070	Parlak Beyaz			
	310300102071	Parlak Antrasit			
	310300102072	Pasifik A			
21		**100 cm Ayna Dolabı (Led Aydınlatmalı)**			
	310300102074	Parlak Beyaz			
	310300102075	Parlak Antrasit			
	310300102076	Pasifik A			

Lavabo dolabına ayna dolabı dahil değildir, tekil kodu ile siparişe eklenmelidir.


Durabad


Yavaşlatıcılı Çekmece


Tam Açılır Çekmece


İçten Aydınlatmalı Ayna


Stok Alanı Yaratan Modüller

65 cm 2 Çekmeceli Lavabolu Dolap Ön ve Yan Görünüş

16

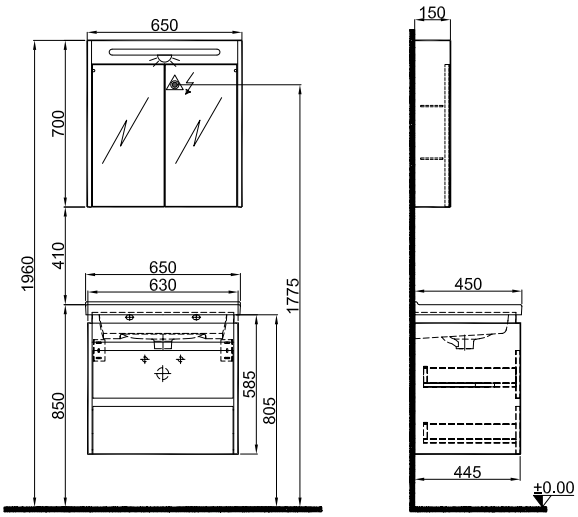

80 cm 2 Çekmeceli Lavabolu Dolap Ön ve Yan Görünüş

17

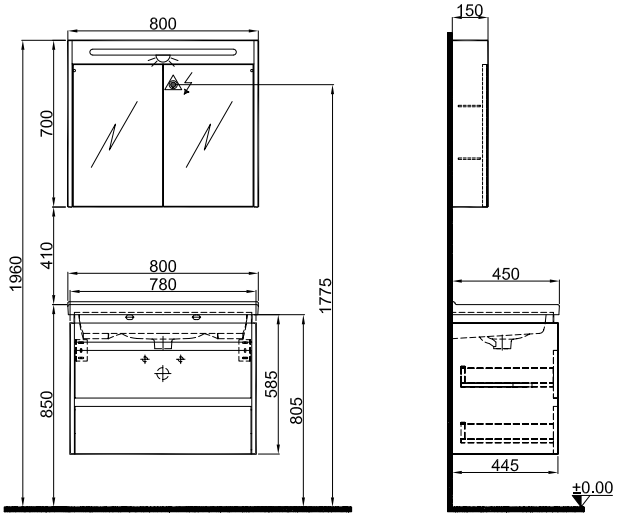

100 cm 2 Çekmeceli Lavabolu Dolap Ön ve Yan Görünüş

18

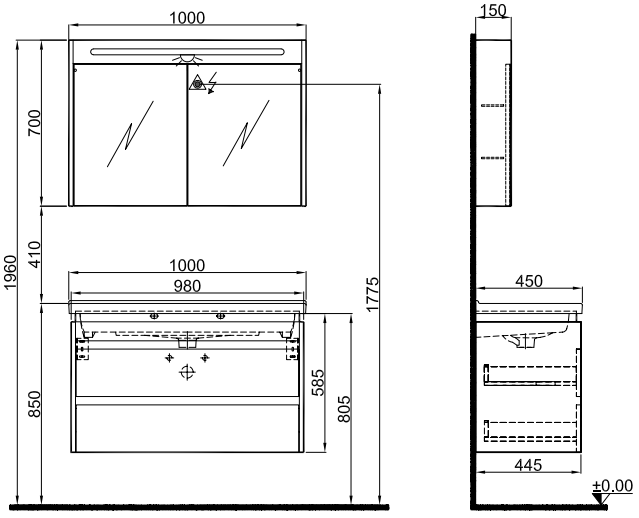

Idea 2.0

65 / 80 / 100 cm 2 Çekmeceli Lavabolu Dolap

22



23



24



25



26



27



28

29

30

	Kod	Ürün Adı	Lavabo	Gövde	Kapak
22	310300104337 310300104338 310300104339	**65 cm 2 Çekmeceli Lavabolu Dolap** Parlak Beyaz Parlak Antrasit Pasifik A	310200200320 Idea 65 cm Etajerli Lavabo	MDF Üzeri Durabad	MDF Üzeri Durabad
23	310300104340 310300104341 310300104342	**80 cm 2 Çekmeceli Lavabolu Dolap** Parlak Beyaz Parlak Antrasit Pasifik A	310200200321 Idea 80 cm Etajerli Lavabo	MDF Üzeri Durabad	MDF Üzeri Durabad
24	310300104343 310300104344 310300104345	**100 cm 2 Çekmeceli Lavabolu Dolap** Parlak Beyaz Parlak Antrasit Pasifik A	310200200318 Idea 100 cm Etajerli Lavabo	MDF Üzeri Durabad	MDF Üzeri Durabad
25	310300100334	**65 cm Ayna (Led Aydınlatmalı)**			
26	310300100336	**80 cm Ayna (Led Aydınlatmalı)**			
27	310300100337	**100 cm Ayna (Led Aydınlatmalı)**			
28	310300100367 310300102132 310300100368	**65 cm Etajer** Parlak Beyaz Parlak Antrasit Pasifik A			
29	310300100376 310300102133 310300100377	**80 cm Etajer** Parlak Beyaz Parlak Antrasit Pasifik A			
30	310300100346 310300102134 310300100347	**100 cm Etajer** Parlak Beyaz Parlak Antrasit Pasifik A			

Lavabo dolabına ayna dolabı dahil değildir, tekil kodu ile siparişe eklenmelidir.


Durabad


Yavaşlatıcılı Çekmece


Tam Açılır Çekmece


İçten Aydınlatmalı Ayna


Stok Alanı Yaratan Modüller

65 cm 2 Çekmeceli Lavabolu Dolap Ön ve Yan Görünüş

22

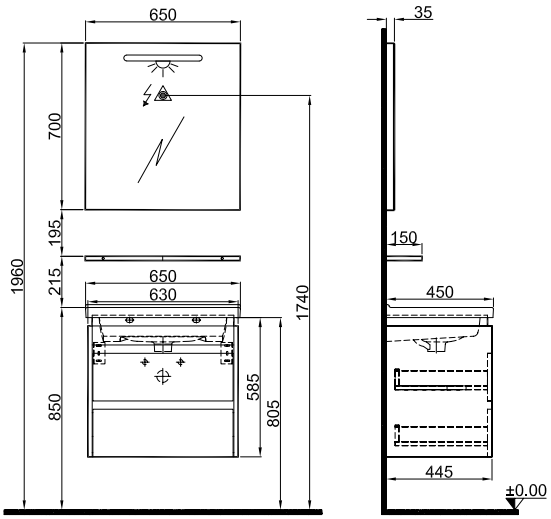

80 cm 2 Çekmeceli Lavabolu Dolap Ön ve Yan Görünüş

23

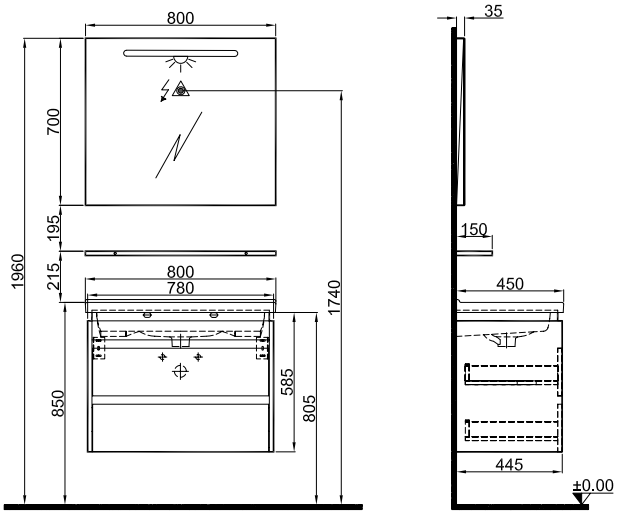

100 cm 2 Çekmeceli Lavabolu Dolap Ön ve Yan Görünüş

24

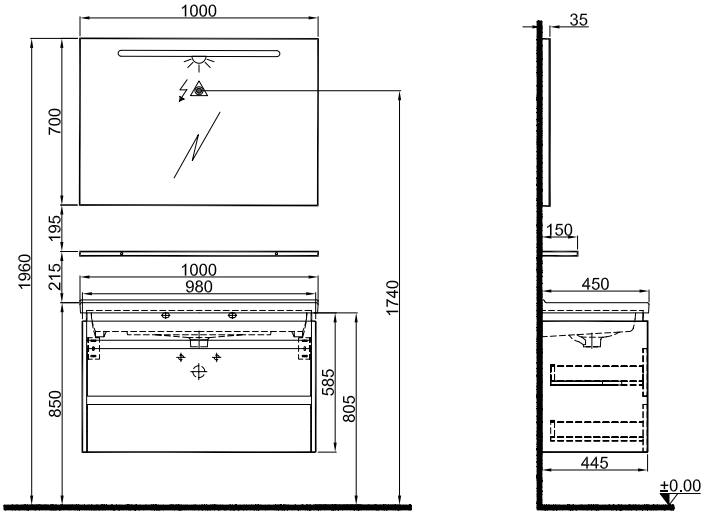

Idea 2.0

Boy Dolap 40 cm (Sepetli - Sepetsiz) / Kapaklı Çamaşır Makinesi Dolabı 70 cm / Çamaşır Makinesi Üst Dolabı 70 cm

31 - 32



33



34



	Kod	Ürün Adı	Gövde	Kapak
31		**Boy Dolap 40 cm (Sepetli)**		
	310300101969	Parlak Beyaz	MDF Üzeri	MDF Üzeri
	310300101970	Parlak Antrasit	Durabad	Durabad
	310300101971	Pasifik A		
32		**Boy Dolap 40 cm (Sepetsiz)**		
	310300101973	Parlak Beyaz	MDF Üzeri	MDF Üzeri
	310300101974	Parlak Antrasit	Durabad	Durabad
	310300101975	Pasifik A		
33		**Kapaklı Çamaşır Makinesi Dolabı 70 cm**		
	310300101985	Parlak Beyaz	MDF Üzeri	MDF Üzeri
	310300101986	Parlak Antrasit	Durabad	Durabad
	310300101987	Pasifik A		
34		**Çamaşır Makinesi Üst Dolabı 70 cm**		
	310300101989	Parlak Beyaz	MDF Üzeri	MDF Üzeri
	310300101990	Parlak Antrasit	Durabad	Durabad
	310300101991	Pasifik A		

Lavabo dolabına ayna dolabı dahil değildir, tekil kodu ile siparişe eklenmelidir.

Durabad

Yavaşlatıcılı Çekmece

Tam Açılır Çekmece

İçten Aydınlatmalı Ayna

Stok Alanı Yaratan Modüller

40 cm Boy Dolap (Sepetli) Ön ve Yan Görünüş

31

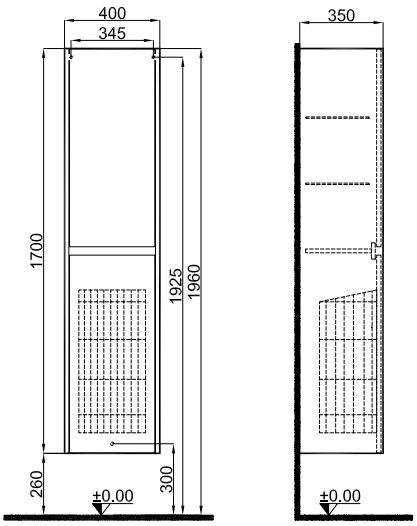

40 cm Boy Dolap (Sepetsiz) Ön ve Yan Görünüş

32

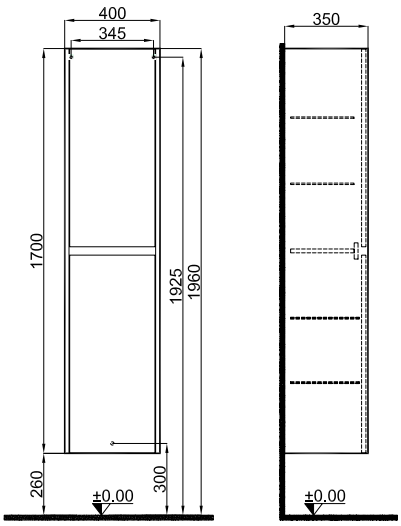

70 cm Kapaklı Çamaşır Makinesi Dolabı Ön ve Yan Görünüş

33

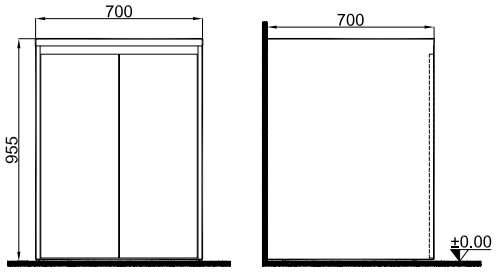

70 cm Çamaşır Makinesi Üst Dolabı 70 cm Ön ve Yan Görünüş

34

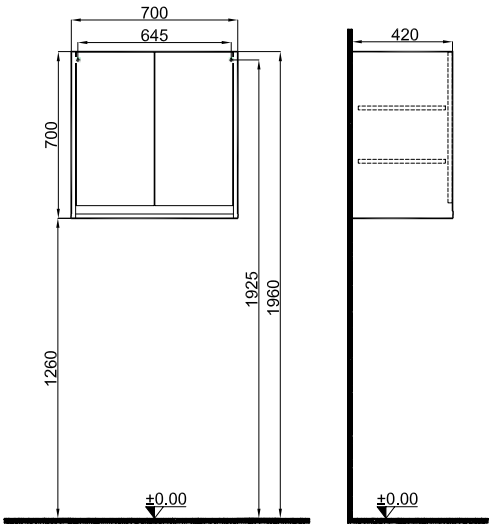

Trevi



Fiyat bilgisi için
QR kodu okutunuz



65 CM LAVABOLU DOLAP / SOFT BEYAZ - KREM MEŞE





GÖVDE

Krem Meşe

Modern Ceviz

KAPAK

Soft Beyaz

Mat Antrasit

Trevi

65 / 80 / 100 cm Lavabolu Dolap

1 2 3 4 5 6



	Kod	Ürün Adı	Lavabo	Gövde	Kapak
1	310300104512 310300104513	**65 cm Lavabolu Dolap** Soft Beyaz / Krem Meşe Mat Antrasit / Modern Ceviz	310200200320 Idea 2.0 65 cm Etajerli Lavabo	Duradekor	MDF Üzeri Durabad
2	310300104514 310300104515	**80 cm Lavabolu Dolap** Soft Beyaz / Krem Meşe Mat Antrasit / Modern Ceviz	310200200321 Idea 2.0 80 cm Etajerli Lavabo	Duradekor	MDF Üzeri Durabad
3	310300104516 310300104517	**100 cm Lavabolu Dolap** Soft Beyaz / Krem Meşe Mat Antrasit / Modern Ceviz	310200200318 Idea 100 cm Etajerli Lavabo	Duradekor	MDF Üzeri Durabad
4	310300103267 310300103269	**Trevi 65 cm Yarım Dolaplı Ayna (Spot Aydınlatmalı)** Soft Beyaz / Krem Meşe Mat Antrasit / Modern Ceviz			
5	310300103271 310300103273	**Trevi 80 cm Yarım Dolaplı Ayna (Spot Aydınlatmalı)** Soft Beyaz / Krem Meşe Mat Antrasit / Modern Ceviz			
6	310300103275 310300103277	**Trevi 100 cm Yarım Dolaplı Ayna (Spot Aydınlatmalı)** Soft Beyaz / Krem Meşe Mat Antrasit / Modern Ceviz			

Lavabo dolabına ayna dahil değildir, tekil kodu ile siparişe eklenmelidir.

Durabad | Yavaşlatıcılı Çekmece | Tam Açılır Çekmece | Açılır Kapak Boy Dolap

65 cm Lavabolu Dolap Ön ve Yan Görünüş

1

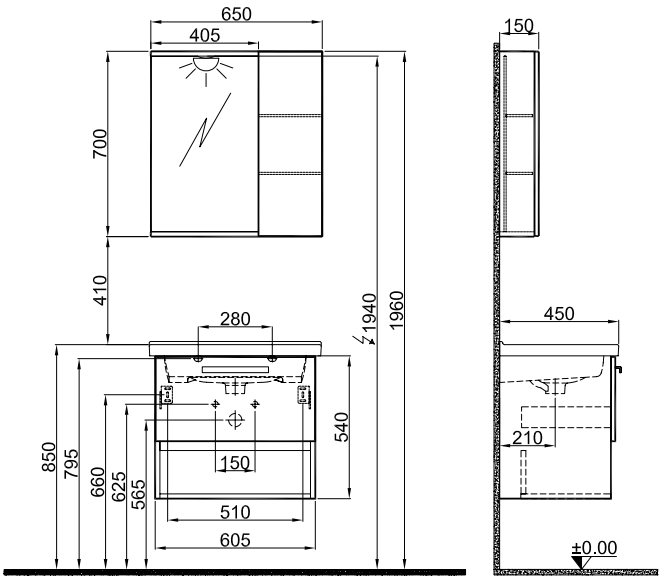

80 cm Lavabolu Dolap Ön ve Yan Görünüş

2

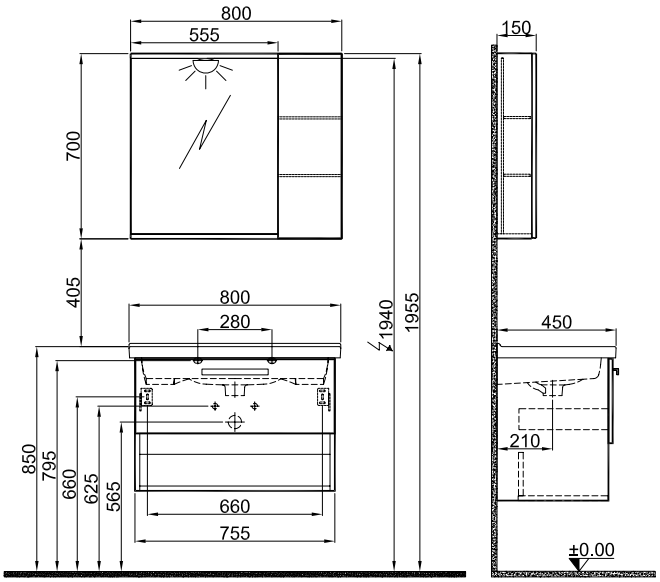

100 cm Lavabolu Dolap Ön ve Yan Görünüş

3

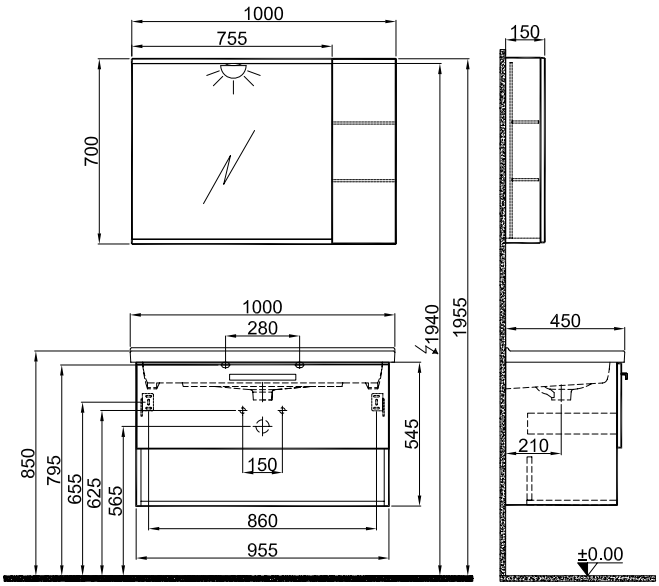

Trevi

Boy Dolap 40 cm

7



	Kod	Ürün Adı	Gövde	Kapak
7		**Boy Dolap 40 cm**		
	310300103332	Soft Beyaz / Krem Meşe (Sağ)	Duradekor	MDF Üzeri Durabad
	310300103334	Soft Beyaz / Krem Meşe (Sol)		
	310300103333	Mat Antrasit / Modern Ceviz (Sağ)		
	310300103335	Mat Antrasit / Modern Ceviz (Sol)		

Lavabo dolabına ayna dahil değildir, tekil kodu ile siparişe eklenmelidir.


Durabad


Yavaşlatıcılı Çekmece


Tam Açılır Çekmece


Açılır Kapak Boy Dolap

40 cm Boy Dolap Ön ve Yan Görünüş

7

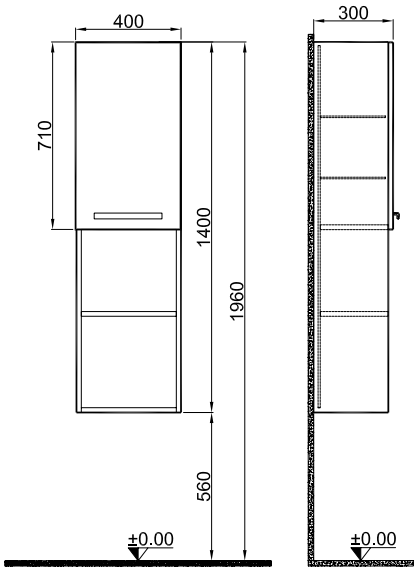

Mare



Fiyat bilgisi için
QR kodu okutunuz



65 CM LAVABOLU DOLAP / BEYAZ - KREM MEŞE





GÖVDE

Krem
Meşe

KAPAK

Soft
Beyaz

Mare

65 / 80 / 100 cm Lavabolu Dolap

1 2 3 4 5



	Kod	Ürün Adı	Lavabo	Gövde	Kapak
1	310300104509	**65 cm Lavabolu Dolap** Beyaz / Krem Meşe	310200200320 Idea 2.0 65 cm Etajerli Lavabo	Duradekor	Duradekor
2	310300104510	**80 cm Lavabolu Dolap** Beyaz / Krem Meşe	310200200321 Idea 2.0 80 cm Etajerli Lavabo	Duradekor	Duradekor
3	310300104511	**100 cm Lavabolu Dolap** Beyaz / Meşe	310200200318 Idea 100 cm Etajerli Lavabo	Duradekor	Duradekor
4	310300103330 310300103331	**Boy Dolap 40 cm** Beyaz / Krem Meşe (Sağ) Beyaz / Krem Meşe (Sol)		Duradekor	Duradekor
5	310300103255 310300103259 310300103263	**Mare Yarım Dolaplı Ayna Beyaz / Krem Meşe (Spot Aydınlatmalı)** 65 cm 80 cm 100 cm			

Lavabo dolabına ayna dahil değildir, tekil kodu ile siparişe eklenmelidir.



Yavaşlatıcılı Kapak | Açılır Kapak Boy Dolap | Açılır Kapak

65 cm Lavabolu Dolap Ön ve Yan Görünüş

1

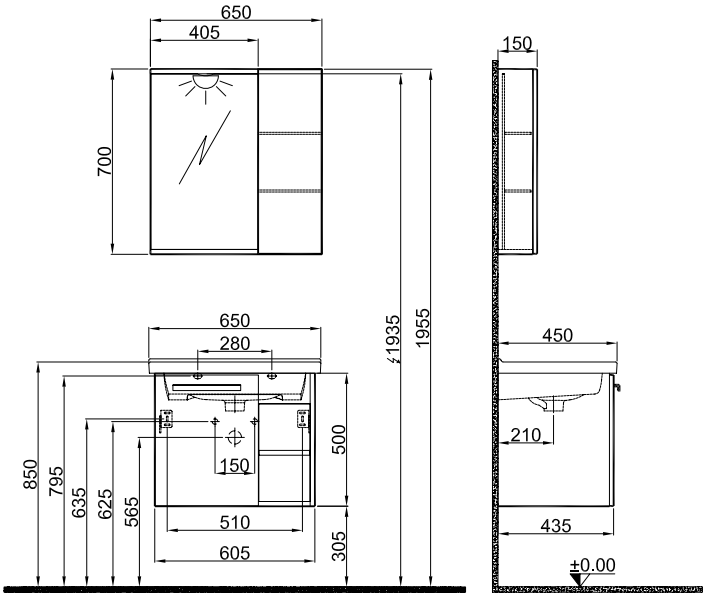

80 cm Lavabolu Dolap Ön ve Yan Görünüş

2

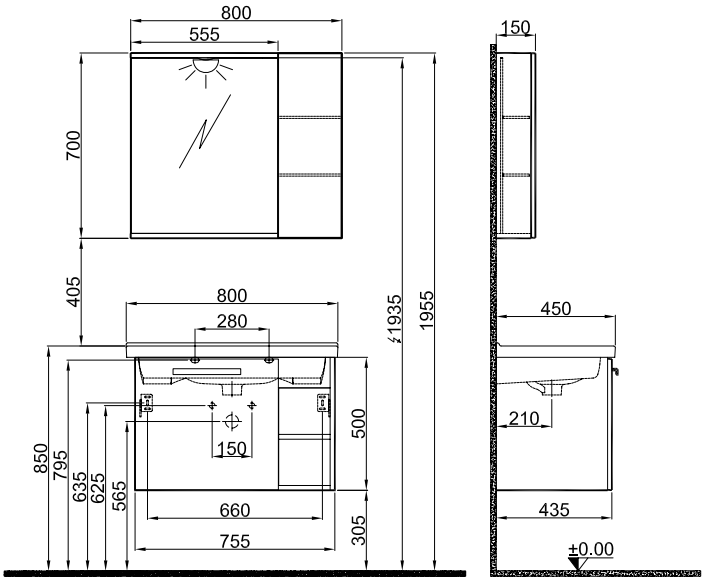

100 cm Lavabolu Dolap Ön ve Yan Görünüş

3

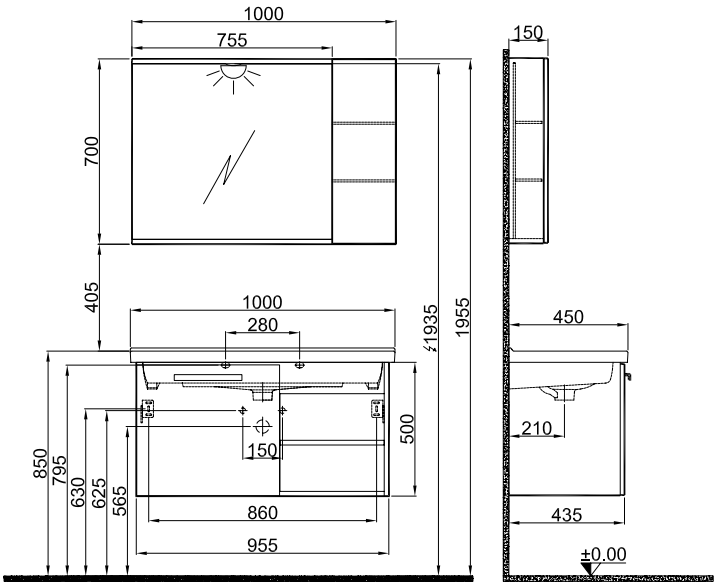

40 cm Boy Dolap Ön ve Yan Görünüş

4

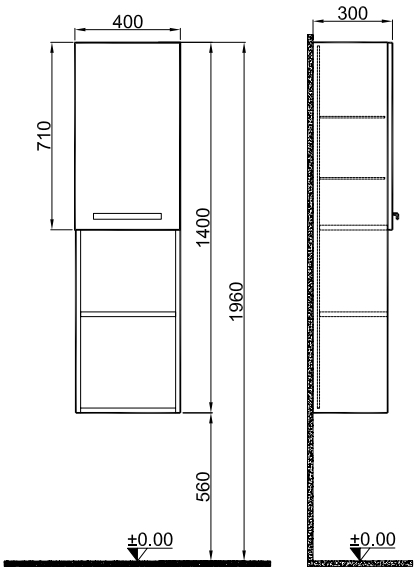

Minimalist



Fiyat bilgisi için
QR kodu okutunuz

50 CM LAVABOLU DOLAP (AKSESUARLI) / BEYAZ

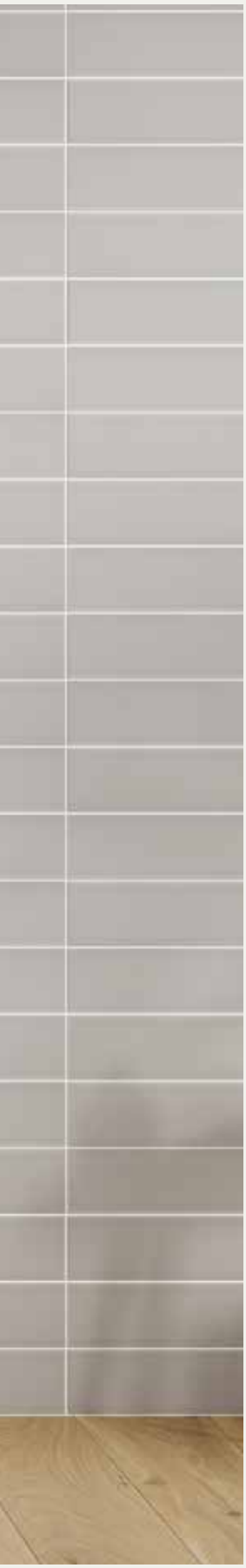



GÖVDE

Beyaz Hardal Lacivert Yeşil

KAPAK

Beyaz Hardal Lacivert Yeşil

Minimalist

50 cm Lavabolu Dolap (Aksesuarsız - Aksesuarlı)

1



2



3



4

	Kod	Ürün Adı	Lavabo	Gövde	Kapak
1	310300104522	**50 cm Lavabolu Dolap (Aksesuarsız)** Beyaz	310200200452 Idea 2.0 50x30 cm Lavabo	MDF Üzeri Durabad	MDF Üzeri Durabad
2		**50 cm Lavabolu Dolap (Aksesuarlı)**			
	310300104523	Beyaz	310200200452 Idea 2.0 50x30 cm Lavabo	MDF Üzeri Durabad	MDF Üzeri Durabad
	310300104524	Hardal		MDF Üzeri Lake	MDF Üzeri Lake
	310300104525	Lacivert		MDF Üzeri Lake	MDF Üzeri Lake
	310300104527	Yeşil		MDF Üzeri Lake	MDF Üzeri Lake
3	310300100341	**50 cm Düz Ayna**			
4		**50 cm Etajer**			
	310300103291	Beyaz			
	310300103292	Hardal			
	310300103294	Lacivert			
	310300103350	Yeşil			

Lavabo dolabına ayna dahil değildir, tekil kodu ile siparişe eklenmelidir.
Aynaya etajer dahil değildir, tekil kodu ile siparişe eklenmelidir.


Durabad


Lake


Yavaşlatıcılı Kapak


Açılır Kapak


Renk Seçenekleri

50 cm (Aksesuarsız) Lavabolu Dolap Ön ve Yan Görünüş

1

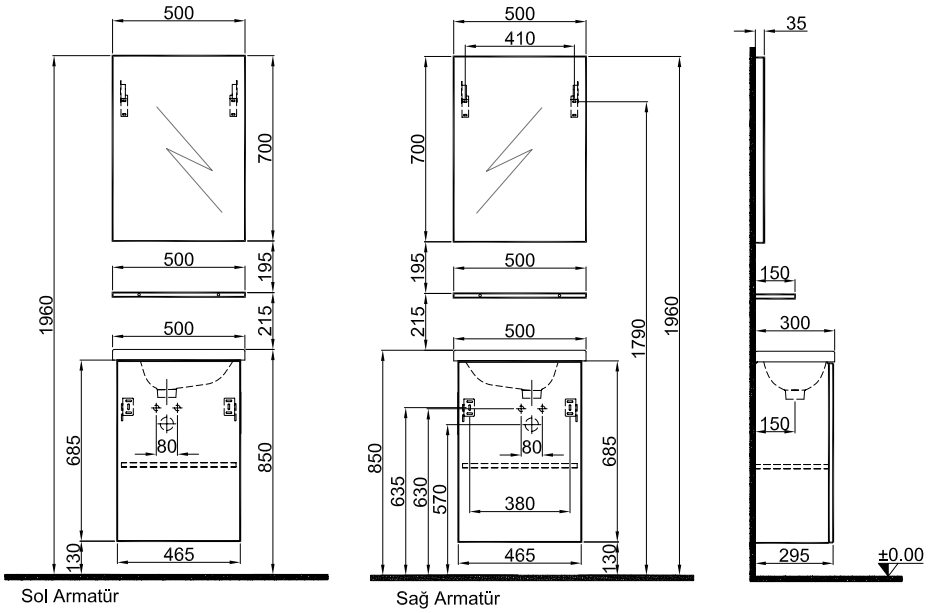

50 cm (Aksesuarlı) Lavabolu Dolap Ön ve Yan Görünüş

2

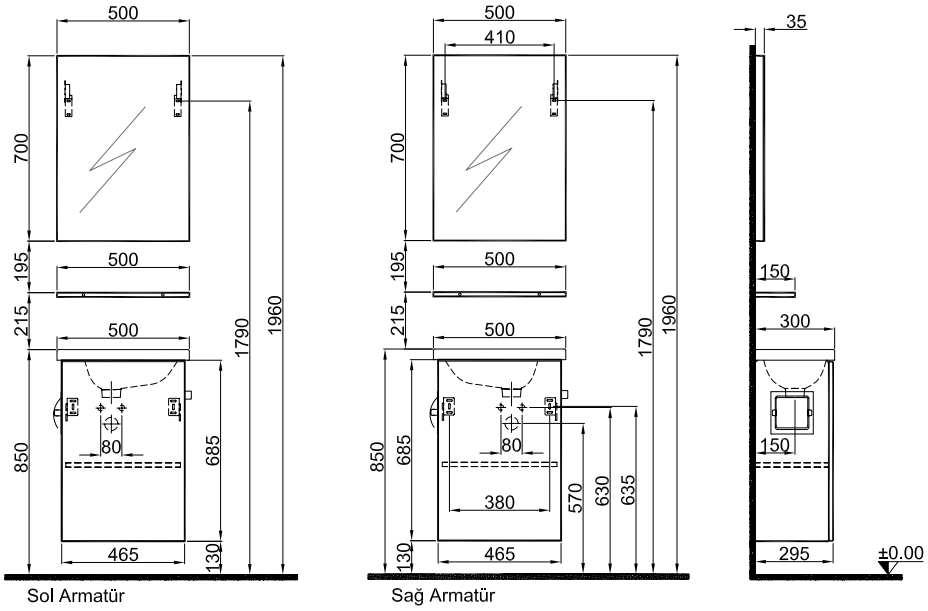

Optimum



Fiyat bilgisi için
QR kodu okutunuz



55 CM LAVABOLU DOLAP / BEYAZ



GÖVDE

Beyaz

KAPAK

Beyaz

Meşe

Optimum

55 / 65 / 80 cm Lavabolu Dolap

1



2



3



4



5

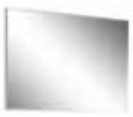

	Kod	Ürün Adı	Lavabo	Gövde	Kapak
1		**55 cm Lavabolu Dolap**	310200200700 Optimum 55x37 cm Etajerli Lavabo	Duradekor	Duradekor
	310300104609	Beyaz			
	310300104610	Beyaz / Meşe			
2		**65 cm Lavabolu Dolap**	310200200701 Optimum 65x37 cm Etajerli Lavabo	Duradekor	Duradekor
	310300104425	Beyaz			
	310300104426	Beyaz / Meşe			
3		**80 cm Lavabolu Dolap**	310200200702 Optimum 80x37 cm Etajerli Lavabo	Duradekor	Duradekor
	310300104428	Beyaz			
	310300104429	Beyaz / Meşe			
4	310300104621	**80 cm Yarım Dolaplı Ayna Beyaz**			
5		**Optimum Düz Ayna**			
	310300104722	50x70 cm			
	310300104720	65x70 cm			
	310300104721	80x70 cm			

Lavabo dolabına ayna dahil değildir, tekil kodu ile siparişe eklenmelidir.

Durabad

Tam Açılır Çekmece

Açılır Kapak

Yavaşlatıcılı Çekmece

55 cm Lavabolu Dolap Set Ön ve Yan Görünüş

1

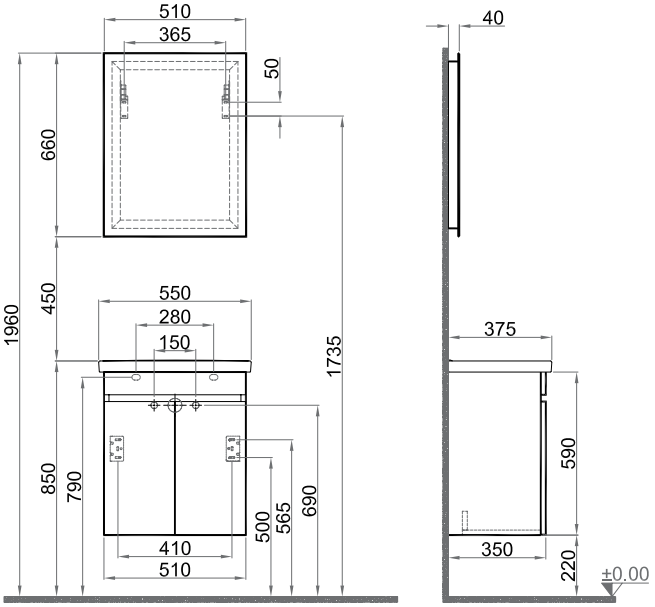

65 cm Lavabolu Dolap Set Ön ve Yan Görünüş

2

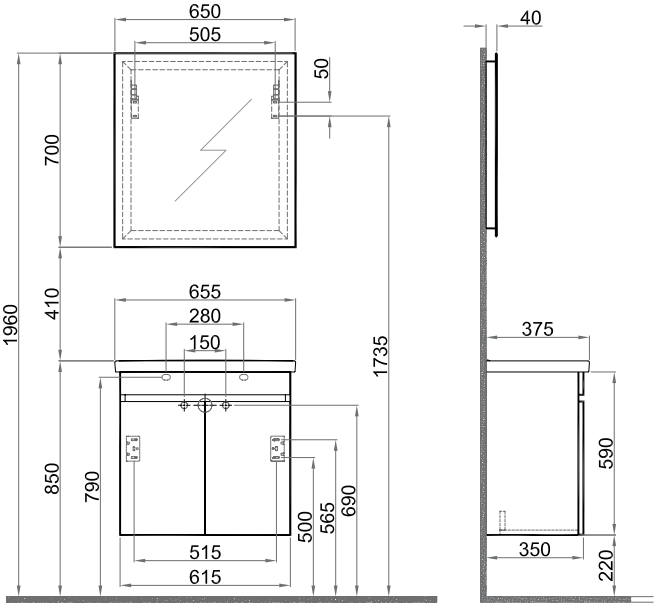

80 cm Lavabolu Dolap Set Ön ve Yan Görünüş

3

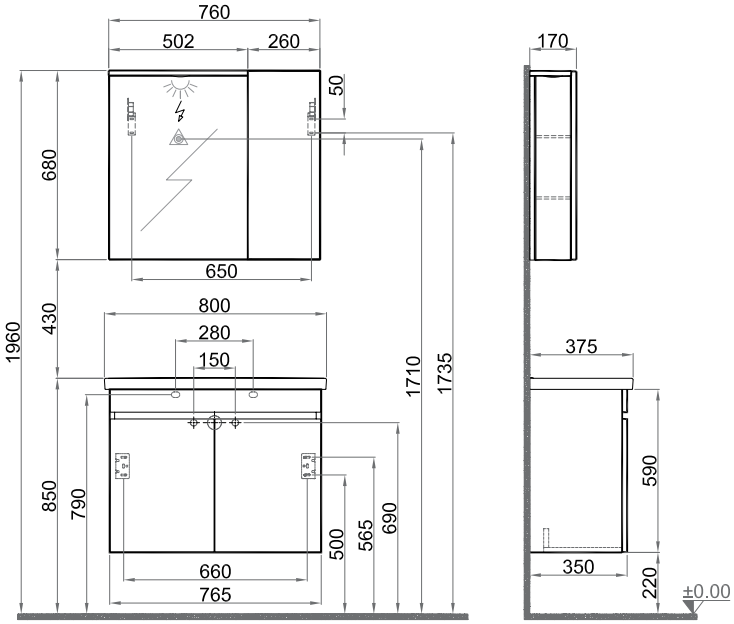

Optimum

Boy Dolap

6



	Kod	Ürün Adı	Gövde	Kapak
6	310300104276	**Boy Dolap** Beyaz	Duradekor	Duradekor

Lavabo dolabına ayna dahil değildir, tekil kodu ile siparişe eklenmelidir.


Durabad


Tam Açılır Çekmece


Açılır Kapak


Yavaşlatıcılı Çekmece

Boy Dolap Set Ön ve Yan Görünüş

6

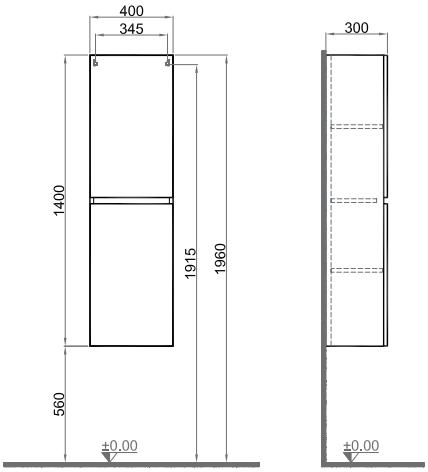

Stora



Fiyat bilgisi için
QR kodu okutunuz

65 CM LAVABOLU DOLAP / BEYAZ





GÖVDE

Beyaz

KAPAK

Beyaz

Stora

65 / 80 / 100 cm Lavabolu Dolap

1 2 3 4 5





	Kod	Ürün Adı	Lavabo	Gövde	Kapak
1	310300104424	**65 cm Lavabolu Dolap** Beyaz	310200200320 Idea 65 cm Etajerli Lavabo	Duradekor	MDF Üzeri Durabad
2	310300104427	**80 cm Lavabolu Dolap** Beyaz	310200200321 Idea 80 cm Etajerli Lavabo	Duradekor	MDF Üzeri Durabad
3	310300104430	**100 cm Lavabolu Dolap** Beyaz	310200200318 Idea 100 cm Etajerli Lavabo	Duradekor	MDF Üzeri Durabad
4	310300100342 310300100344 310300100345	**Düz Ayna** 65x70 cm 80x70 cm 100x70 cm			
5	310300100367 310300100376 310300100346	**Beyaz Etajer** 65 cm 80 cm 100 cm			

Lavabo dolabına ayna dahil değildir, tekil kodu ile siparişe eklenmelidir.
Aynaya etajer dahil değildir, tekil kodu ile siparişe eklenmelidir.



Durabad | Tam Açılır Çekmece | Açılır Kapak | Yavaşlatıcılı Çekmece

65 cm Lavabolu Dolap Ön ve Yan Görünüş

1

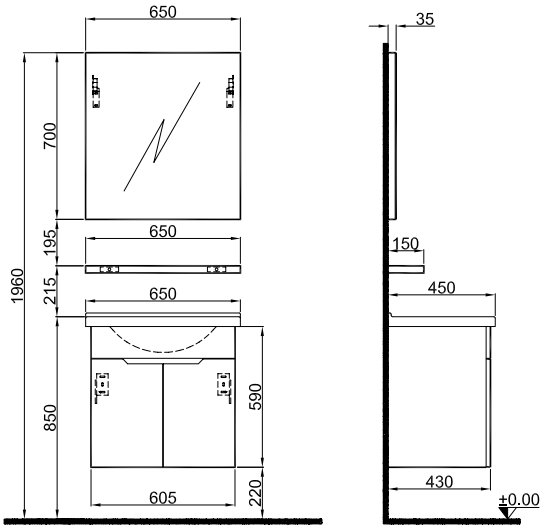

80 cm Lavabolu Dolap Ön ve Yan Görünüş

2

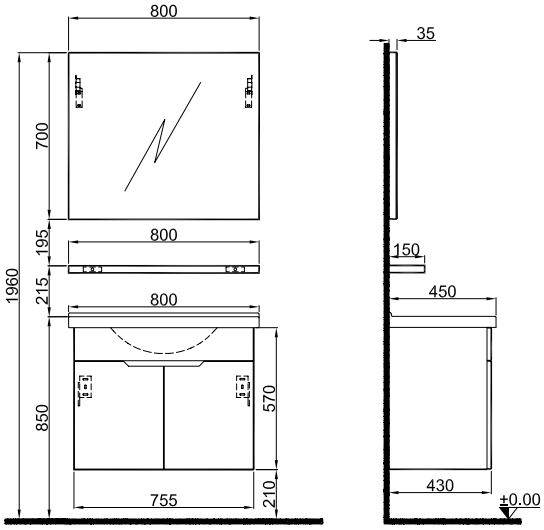

100 cm Lavabolu Dolap Ön ve Yan Görünüş

3

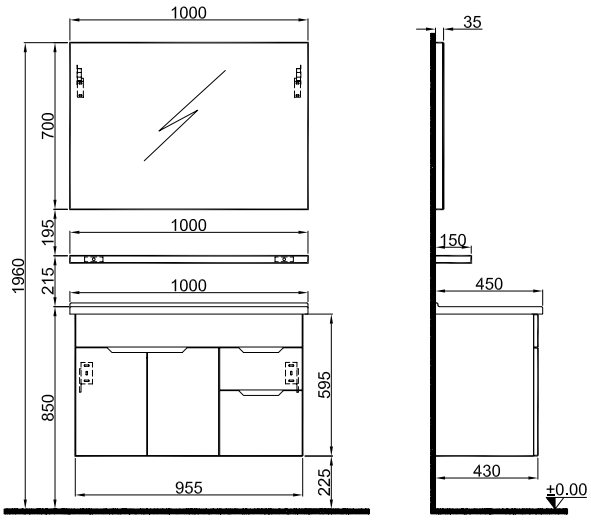

Stora

65 / 80 / 100 cm Lavabolu Dolap

6 7 8 9 10



	Kod	Ürün Adı	Lavabo	Gövde	Kapak
6	310300104424	**65 cm Lavabolu Dolap** Beyaz	310200200320 Idea 65 cm Etajerli Lavabo	Duradekor	MDF Üzeri Durabad
7	310300104427	**80 cm Lavabolu Dolap** Beyaz	310200200321 Idea 80 cm Etajerli Lavabo	Duradekor	MDF Üzeri Durabad
8	310300104430	**100 cm Lavabolu Dolap** Beyaz	310200200318 Idea 100 cm Etajerli Lavabo	Duradekor	MDF Üzeri Durabad
9	310300102840	**Boy Dolap 40 cm Sağ/Sol** Beyaz		Duradekor	MDF Üzeri Durabad
10	310300102936 310300102937 310300102938	**Ortak Ayna Dolabı** 65 cm 80 cm 100 cm			

Lavabo dolabına ayna dahil değildir, tekil kodu ile siparişe eklenmelidir.
Aynaya etajer dahil değildir, tekil kodu ile siparişe eklenmelidir.


Durabad


Tam Açılır Çekmece


Açılır Kapak


Yavaşlatıcılı Çekmece

65 cm Lavabolu Dolap Ön ve Yan Görünüş

6

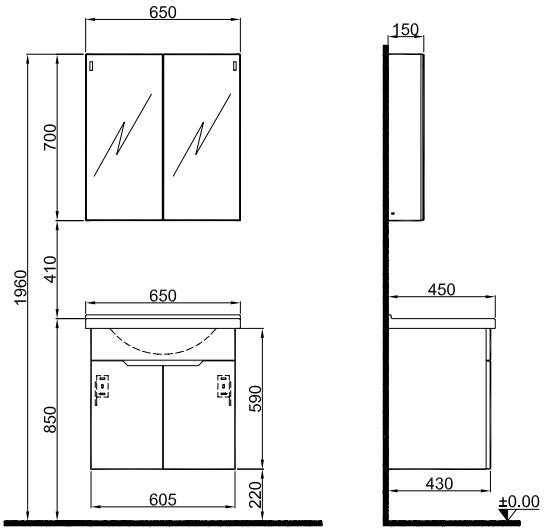

80 cm Lavabolu Dolap Ön ve Yan Görünüş

7

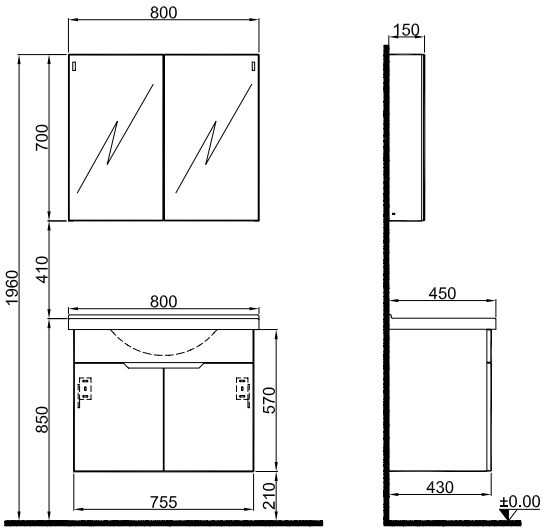

100 cm Lavabolu Dolap Ön ve Yan Görünüş

8

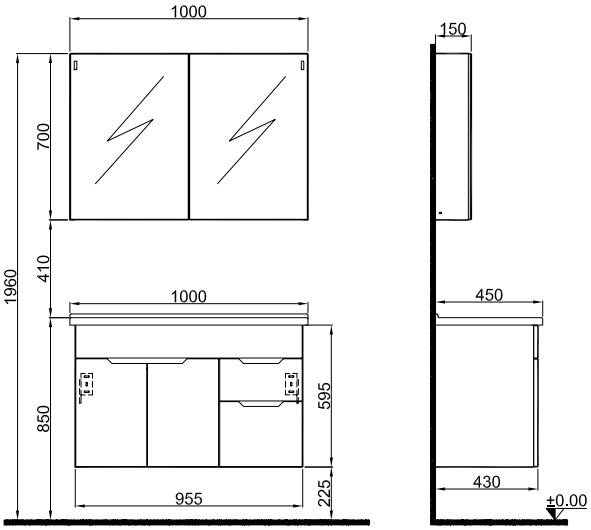

Boy Dolap Lavabolu Dolap Ön ve Yan Görünüş

9

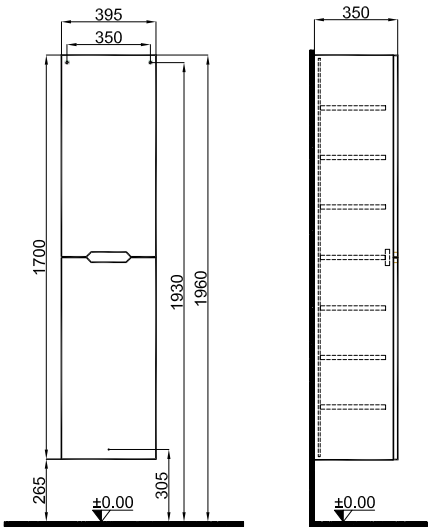

Gris



Fiyat bilgisi için
QR kodu okutunuz

65 CM LAVABOLU DOLAP / SİYAH - GRİ







GÖVDE

Siyah

KAPAK

Gri

Gris

65 / 80 / 100 cm Lavabolu Dolap

1 2 3 4 5



	Kod	Ürün Adı	Lavabo	Gövde	Kapak
1	310300104399	**65 cm Lavabolu Dolap** Siyah / Gri	310200200320 Idea 65 cm Etajerli Lavabo	Duradekor	Duradekor
2	310300104400	**80 cm Lavabolu Dolap** Siyah / Gri	310200200321 Idea 80 cm Etajerli Lavabo	Duradekor	Duradekor
3	310300104401	**100 cm Lavabolu Dolap** Siyah / Gri	310200200318 Idea 100 cm Etajerli Lavabo	Duradekor	Duradekor
4	310300102799	**Boy Dolap 40 cm Sağ / Sol** Siyah / Gri		Duradekor	Duradekor
5		**Gris Etajerli Düz Ayna Siyah / Gri (Aydınlatmalı)**			
	310300102800	65 cm			
	310300102801	80 cm			
	310300102802	100 cm			

Lavabo dolabına ayna dahil değildir, tekil kodu ile siparişe eklenmelidir.

Yavaşlatıcılı Çekmece

Tam Açılır Çekmece

Aydınlatmalı Ayna

65 cm Lavabolu Dolap Ön ve Yan Görünüş

1

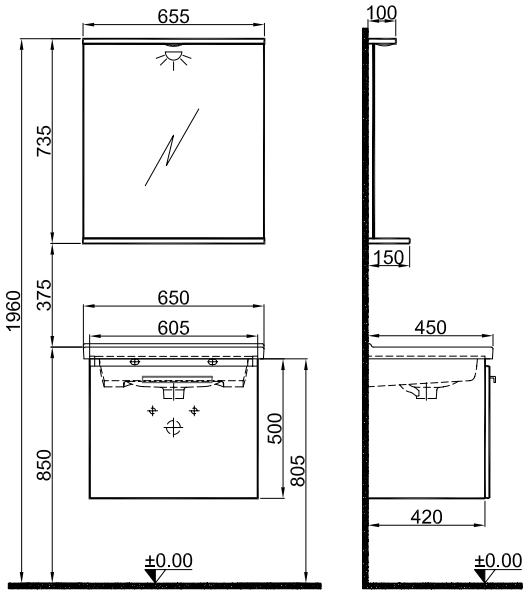

80 cm Lavabolu Dolap Ön ve Yan Görünüş

2

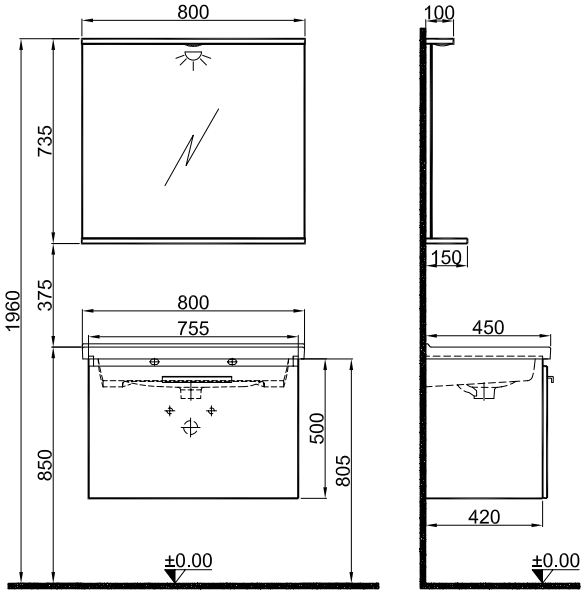

100 cm Lavabolu Dolap Ön ve Yan Görünüş

3

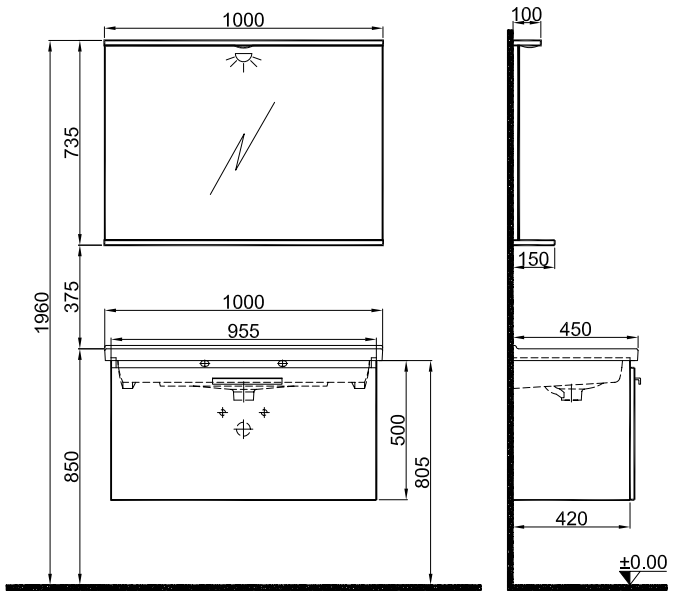

40 cm Boy Dolap Sağ/Sol Ön ve Yan Görünüş

4

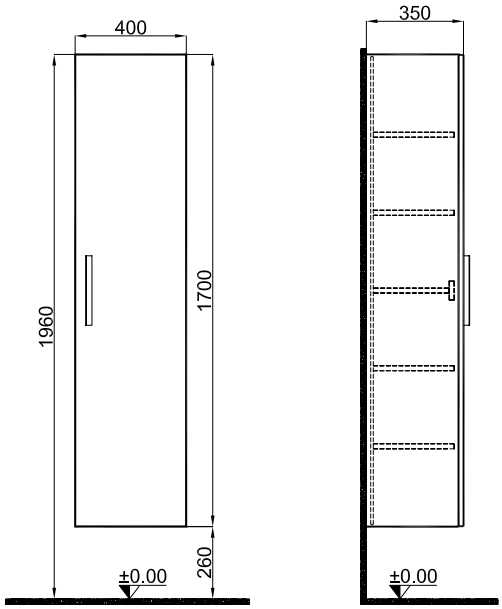

BANYO MOBİLYALARI
YÜZEY SEÇENEKLERİ

	LAKE														DURABAD KAPLAMA															DURADEKOR KAPLAMA						DOĞAL KAPLAMA			METAL		
	MAT BEYAZ	MAT ADAÇAYI YEŞİL	PARLAK ANTRASİT	PARLAK KREM	MAT SİYAH	MAT GRİ	MAT ŞEFTALİ	MAT HARDAL	MAT MAVİ	MAT LACİVERT	MAT YEŞİL	GÜL KURUSU	MAT ANTRASİT	MAT GRİ	MAT BEYAZ	PARLAK BEYAZ	PARLAK ANTRASİT	PASIFIK A	SATIN STONE GREY	VİZON	MAT ANTRASIT	MAT SİYAH	MAT BUTE BEYAZ	BEYAZ (EMBOSSLU)	MEŞE (EMBOSSLU)	CEVİZ (EMBOSSLU)	SİYAH MEŞE (EMBOSSLU)	KOYU MEŞE	PARLAK BEYAZ	BEYAZ	KREM MEŞE	MODERN CEVİZ	GRİ	SİYAH	DAĞ MEŞE	MEŞE	AMERİKAN CEVİZ	SİYAH	ALTIN	KROM
EDILCUOGHI																																							✓	✓
OMBRA					✓																																			
ZENITH																																					✓			
GRANDHOME	✓	✓			✓																																			
VICTORIAN			✓	✓																																				
ICON 2.0																																			✓			✓		
LOTUS	✓	✓			✓	✓	✓																																	
FOLD PRO	✓				✓	✓																																		
ZERO 2.0	G1												G2																							K1	K2			
SOLE	G1												G2																							K1	K2			
MIRO														✓	✓																									
ARTE+																✓					✓																				
VOLO																																						✓		
ZETA	✓											✓	✓																												
MOOD																		K			G																			
VİSTA																						✓						✓												
IDEA 2.0																✓	✓	✓																							
CASILLA																			✓	✓																				
TREVI																					K2		K1								G1	G2								
MARE																														K	G									
MINIMALIST	✓							✓	✓		✓				✓																										
STORA																K1													K1												
OPTİMUM																														✓										
GRIS																																	K	G						

Lake

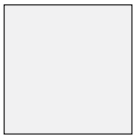
Mat Beyaz


Mat Ada Çayı Yeşil


Mat Şeftali


Gül Kurusu


Parlak Antrasit

Parlak Krem


Mat Siyah


Mat Gri


Mat Hardal


Mat Mavi


Mat Lacivert


Mat Yeşil


Mat Antrasit


Mat Vizon

Durabad Kaplama


Mat Gri


Mat Beyaz

Parlak Beyaz


Beyaz


Meşe

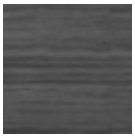
Siyah Meşe


Ceviz


Parlak Antrasit


Pasifik A

Satin Stone Gri


Mat Antrasit


Mat Siyah

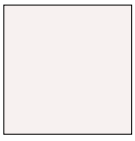
Mat Bute Beyaz


Koyu Meşe


Vizon

Duradekor Kaplama

Parlak Beyaz

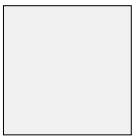
Beyaz


Krem Meşe


Modern Ceviz

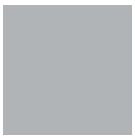
Gri


Siyah

Doğal Kaplama


Dağ Meşe


Meşe

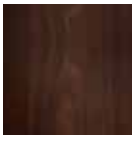
Ceviz


Amerikan Ceviz

BANYO MOBİLYALARI
ARMATÜR UYUM TABLOSU

		41020500132	41020500133	41020500134	41020504715 / 41020504716 41020504717 / 41020504718	41020500160 / 41020500161 41020500162 / 41020504719	41020500225 / 41020500226	41020500229 / 41020500230	41020500231 / 41020500232	41020500118 / 41020500119 41020500120	41020504727 / 41020504732	41020504728 / 41020504733	41020504730 / 41020504735	41020500503 / 41020500502	41020500507 / 41020500506	41020505684 / 41020505689	41020500516 / 41020502995 41020503817	41020504672	41020502535 / 41020502992 41020503831 / 41020505220 41020505222 / 41020505224 41020505226
Ürün Kodu	Ürün Adı	Diamante Lavabo Bataryası	DiamanteLavabo Bataryası [3 Armatür delikli lavabo için]	Diamante Ankastre Lavabo Bataryası	Karina Lavabo Bataryası	Karina Lavabo Bataryası [3 Armatür delikli lavabo için]	Victorian Lavabo Bataryası	Victorian Lavabo Bataryası [3 Armatür delikli lavabo için]	Victorian Ankastre Lavabo Bataryası	Artdeco Lavabo Bataryası	Arris Lavabo Bataryası	Arris Yüksek Lavabo Bataryası	Arris Ankastre Lavabo Bataryası	Zero Lavabo Bataryası	Zero Yüksekek Lavabo Bataryası	Zero Ankastre Lavabo Bataryası	Basics Lavabo Bataryası	Basics Ankastre Lavabo Bataryası	Sempre Lavabo Bataryası
310300103431	ZENITH 120 CM KSFX LVB PORT LAURENT DLKSZ			✓					✓				✓			✓		✓	
310300103443	ZENITH 100 CM KSFX LVB PORT LAURENT DLKSZ			✓					✓				✓			✓		✓	
310300103434	ZENITH 120 CM KSFX LVB PORT LAURENT	✓		✓	✓		✓			✓	✓			✓			✓		✓
310300103444	ZENITH 100 CM KSFX LVB PORT LAURENT	✓		✓	✓		✓			✓	✓			✓			✓		✓
310200200658	EDILCUOGHI 90X50 ETAJERLİ LAVABO				✓		✓			✓	✓			✓			✓		✓
310200200680	EDILCUOGHI 90X50 ETAJERLİ LAVABO 3 ARMATÜR DELİKLİ		✓			✓		✓											
310200200675	EDILCUOGHI 90X50 ETAJERLİ LAVABO SİYAH	✓			✓		✓			✓	✓			✓			✓		✓
310200200681	EDILCUOGHI 90X50 ETAJERLİ LAVABO SİYAH 3 ARMATÜR DELİKLİ		✓			✓		✓											
310200200084	VICTORIAN 90X55,5 ETAJERLİ LAVABO	✓			✓		✓			✓	✓			✓			✓		✓
310200200085	VICTORIAN 90X55,5 ETAJERLİ LAVABO 3 ARMATÜR DELİKLİ		✓			✓		✓											
310200200619	DOVE 60X40 DİKDÖRTGEN ÇANAK LAVABO MAT SİYAH PLATİN			✓					✓			✓	✓		✓	✓		✓	
310200200621	DOVE 60X40 DİKDÖRTGEN ÇANAK LAVABO MAT SİYAH BRONZ			✓					✓			✓	✓		✓	✓		✓	
310200200005	SMARTEDGE 40X50 OVAL LAVABO	✓			✓		✓			✓	✓			✓			✓		✓
310200200006	SMARTEDGE 40X50 OVAL LAVABO MAT BEYAZ	✓			✓		✓			✓	✓			✓			✓		✓
310200200009	SMARTEDGE 40X50 OVAL LAVABO MAT VİZON	✓			✓		✓			✓	✓			✓			✓		✓
310200200010	SMARTEDGE Ø45 YUVARLAK LAVABO	✓			✓		✓			✓	✓			✓			✓		✓
310200200011	SMARTEDGE Ø45 YUV LAVABO MAT BEYAZ	✓			✓		✓			✓	✓			✓			✓		✓
310200200014	SMARTEDGE Ø45 YUV LAVABO MAT VİZON	✓			✓		✓			✓	✓			✓			✓		✓
310200200015	SMARTEDGE 45X45 KARE LAVABO	✓			✓		✓			✓	✓			✓			✓		✓
310200200016	SMARTEDGE 45X45 KARE LAVABO MAT BEYAZ	✓			✓		✓			✓	✓			✓			✓		✓
310200200019	SMARTEDGE 45X45 KARE LAVABO MAT VİZON	✓			✓		✓			✓	✓			✓			✓		✓
310200200519	SMARTEDGE 40X50 OVAL LAVABO MAT ANTRASİT GRİ	✓			✓		✓			✓	✓			✓			✓		✓
310200200520	SMARTEDGE Ø45 YUV LAVABO MAT ANTRASİT GRİ	✓			✓		✓			✓	✓			✓			✓		✓
310200200521	SMARTEDGE 45X45 KARE LAVABO MAT ANTRASİT GRİ	✓			✓		✓			✓	✓			✓			✓		✓

													✓	✓											Sempre Yüksek Lavabo Bataryası	410200502952 / 410200502994 410200503834 / 410200505221 410200505223 / 410200505225 410200505227
													✓	✓									✓	✓	Sempre Ankastre Lavabo Bataryası	410200504677
✓	✓	✓	✓	✓	✓	✓	✓	✓	✓	✓	✓	✓				✓		✓		✓	✓	✓			D Luna Lavabo Batrayası	410200505542
													✓	✓							✓	✓			D LUNA Yüksek Lavabo Batrayası	410200505545
✓	✓	✓	✓	✓	✓	✓	✓	✓	✓	✓	✓	✓				✓		✓		✓	✓	✓			Nova Lavabo Bataryası	410200502528 / 410200502989 410200503828
													✓	✓											Nova Yüksek Lavabo Bataryası	410200502951 / 410200502991 410200503833
✓	✓	✓	✓	✓	✓	✓	✓	✓	✓	✓	✓	✓				✓		✓		✓	✓	✓			Nova Döner Lavabo Bataryası	410200502529 / 410200503829
													✓	✓									✓	✓	Nova Ankastre Lavabo Bataryası	410200504676
✓	✓	✓	✓	✓	✓	✓	✓	✓	✓	✓	✓	✓				✓		✓		✓	✓	✓			Verde Lavabo Bataryası	410200502522 / 410200502985
✓	✓	✓	✓	✓	✓	✓	✓	✓	✓	✓	✓	✓				✓		✓		✓	✓	✓			Verde Döner Lavabo Bataryası	410200502523
													✓	✓									✓	✓	Verde Ankastre Lavabo Bataryası	410200504675
✓	✓	✓	✓	✓	✓	✓	✓	✓	✓	✓	✓	✓				✓		✓		✓	✓	✓			Tandem Lavabo Bataryası (H12)	410200500257 / 410200505478 410200505479 / 410200505480 410200505481 / 410200505482
✓	✓	✓	✓	✓	✓	✓	✓	✓	✓	✓	✓	✓				✓		✓		✓	✓	✓			Tandem Döner Borulu Lavabo Bataryası	410200500259 / 410200505483 410200505484 / 410200505485 410200505486 / 410200505487
✓	✓	✓	✓	✓	✓	✓	✓	✓	✓	✓	✓	✓				✓		✓		✓	✓	✓			Mare Lavabo Bataryası	410200502497 / 410200502981
✓	✓	✓	✓	✓	✓	✓	✓	✓	✓	✓	✓	✓				✓		✓		✓					Mare Döner Lavabo Bataryası	410200502498
													✓	✓									✓	✓	Mare Ankastre Lavabo Bataryası	410200504673
✓	✓	✓	✓	✓	✓	✓	✓	✓	✓	✓	✓	✓				✓		✓		✓	✓	✓			Tetra Multifonksiyonel Fotoselli Batarya ve Sıvı Sabunluk	410200503841
✓	✓	✓	✓	✓	✓	✓	✓	✓	✓	✓	✓	✓				✓		✓		✓	✓	✓			Flat Dual + Fotoselli/Pilli Lavabo Bataryası	310201200129 / 310201200110
✓	✓	✓	✓	✓	✓	✓	✓	✓	✓	✓	✓	✓				✓		✓		✓	✓	✓			Classic Dual Fotoselli Elektrikli/Pilli Lavabo Bataryası	410200500038
✓	✓	✓	✓	✓	✓	✓	✓	✓	✓	✓	✓	✓				✓		✓		✓	✓	✓			Sempre Mono Fotoselli Pilli/ Elektrikli Lavabo Bataryası	410200502961 / 410200503812
✓	✓	✓	✓	✓	✓	✓	✓	✓	✓	✓	✓	✓				✓		✓		✓	✓	✓			Inova Mono Fotoselli Pilli/Elektrikli Lavabo Bataryası	410200502959 / 410200503810
✓	✓	✓	✓	✓	✓	✓	✓	✓	✓	✓	✓	✓				✓		✓		✓	✓	✓			Reno Mono Fotoselli Pilli/Elektrikli Lavabo Bataryası	410200502960 / 410200503811
													✓	✓											Sempre Mono Fotoselli Pilli/ Elektrikli Yüksek Lavabo Bataryası	410200502962 / 410200503813
													✓	✓									✓	✓	Orion Mono Fotoselli Pilli/Elektrikli Ankastre Lavabo Bataryası	410200503809
													✓	✓									✓	✓	Cube Mono Fotoselli Pilli/Elektrikli Ankastre Lavabo Bataryası	410200503842
													✓	✓									✓	✓	Tetra Mono Fotoselli Pilli/Elektrikli Ankastre Lavabo Bataryası	410200503844
✓	✓	✓	✓	✓	✓	✓	✓	✓	✓	✓	✓	✓				✓		✓		✓	✓	✓			Asistans Lavabo Bataryası	410200500001

BANYO MOBİLYALARI
ARMATÜR UYUM TABLOSU

		410200500132	410200500133	410200500134	410200504715 / 410200504716 410200504717 / 410200504718	410200500160 / 410200500161 410200500162 / 410200504719	410200500225 / 410200500226	410200500229 / 410200500230	410200500231 / 410200500232	410200500118 / 410200500119 410200500120	410200504727 / 410200504732	410200504728 / 410200504733	410200504730 / 410200504735	410200500503 / 410200500502	410200500507 / 410200500506	410200505684 / 410200505689	410200500516 / 410200502995 410200503817	410200504672	410200502535 / 410200502992 410200503831 / 410200505220 410200505222 / 410200505224 410200505226
Ürün Kodu	Ürün Adı	Diamante Lavabo Bataryası	DiamanteLavabo Bataryası [3 Armatür delikli lavabo için]	Diamante Ankastre Lavabo Bataryası	Karina Lavabo Bataryası	Karina Lavabo Bataryası [3 Armatür delikli lavabo için]	Victorian Lavabo Bataryası	Victorian Lavabo Bataryası [3 Armatür delikli lavabo için]	Victorian Ankastre Lavabo Bataryası	Artdeco Lavabo Bataryası	Arris Lavabo Bataryası	Arris Yüksek Lavabo Bataryası	Arris Ankastre Lavabo Bataryası	Zero Lavabo Bataryası	Zero Yüksekek Lavabo Bataryası	Zero Ankastre Lavabo Bataryası	Basics Lavabo Bataryası	Basics Ankastre Lavabo Bataryası	Sempre Lavabo Bataryası
310200200017	SMARTEDGE 45X45 KARE LAVABO MAT SİYAH	✓			✓		✓			✓	✓			✓			✓		✓
310200200007	SMARTEDGE 40X50 OVAL LAVABO MAT SİYAH	✓			✓		✓			✓	✓			✓			✓		✓
310200200012	SMARTEDGE Ø45 YUV LAVABO MAT SİYAH	✓			✓		✓			✓	✓			✓			✓		✓
310200200421	ZERO 2.0 80X50 ETAJERLİ LAVABO	✓			✓		✓			✓	✓			✓			✓		✓
310200200422	ZERO 2.0 100X50 ETAJERLİ LAVABO	✓			✓		✓			✓	✓			✓			✓		✓
310200200534	ZERO 2.0 60X40 YARI GÖMME OVAL LAVABO	✓			✓		✓			✓	✓			✓			✓		✓
310200200539	ZERO 2.0 60X40 YARI GÖMME OVAL LAVABO MAT BEYAZ	✓			✓		✓			✓	✓			✓			✓		✓
310200200540	ZERO 2.0 60X40 YARI GÖMME OVAL LAVABO MAT ANTRASİT GRİ	✓			✓		✓			✓	✓			✓			✓		✓
310200200535	ZERO 2.0 60X40 YARI GÖMME OVAL LAVABO SİYAH	✓			✓		✓			✓	✓			✓			✓		✓
310200200536	ZERO 2.0 60X40 YARI GÖMME OVAL LAVABO MAT SİYAH	✓			✓		✓			✓	✓			✓			✓		✓
310200200541	ZERO 2.0 60X40 YARI GÖMME DİKDÖRTGEN LAVABO	✓			✓		✓			✓	✓			✓			✓		✓
310200200546	ZERO 2.0 60X40 YARI GÖMME DİKDÖRTGEN LAVABO MAT BEYAZ	✓			✓		✓			✓	✓			✓			✓		✓
310200200547	ZERO 2.0 60X40 YARI GÖMME DİKDÖRTGEN LAVABO MAT ANTRASİT GRİ	✓			✓		✓			✓	✓			✓			✓		✓
310200200542	ZERO 2.0 60X40 YARI GÖMME DİKDÖRTGEN LAVABO SİYAH	✓			✓		✓			✓	✓			✓			✓		✓
310200200543	ZERO 2.0 60X40 YARI GÖMME DİKDÖRTGEN LAVABO MAT SİYAH	✓			✓		✓			✓	✓			✓			✓		✓
310200200419	ZERO 2.0 60X45 OVAL LAVABO	✓			✓		✓			✓	✓			✓			✓		✓
310200200420	ZERO 2.0 60X45 DİKDÖRTGEN LAVABO	✓			✓		✓			✓	✓			✓			✓		✓
310200200466	ZERO 2.0 60X45 DİKDÖRTGEN LAVABO SİYAH	✓			✓		✓			✓	✓			✓			✓		✓
310200200467	ZERO 2.0 60X45 DİKDÖRTGEN LAVABO MAT SİYAH	✓			✓		✓			✓	✓			✓			✓		✓
310200200469	ZERO 2.0 60X45 DİKDÖRTGEN LAVABO MAT VİZON	✓			✓		✓			✓	✓			✓			✓		✓
310200200470	ZERO 2.0 60X45 DİKDÖRTGEN LAVABO MAT BEYAZ	✓			✓		✓			✓	✓			✓			✓		✓
310200200472	ZERO 2.0 60X45 OVAL LAVABO SİYAH	✓			✓		✓			✓	✓			✓			✓		✓
310200200473	ZERO 2.0 60X45 OVAL LAVABO MAT SİYAH	✓			✓		✓			✓	✓			✓			✓		✓
310200200475	ZERO 2.0 60X45 OVAL LAVABO MAT VİZON	✓			✓		✓			✓	✓			✓			✓		✓

																								Sempre Yüksek Lavabo Bataryası	410200502952 / 410200502994 410200503834 / 410200505221 410200505223 / 410200505225 410200505227
																								Sempre Ankastre Lavabo Bataryası	410200504677
↖	↖	↖	↖	↖	↖	↖	↖	↖	↖	↖	↖	↖	↖	↖	↖	↖	↖	↖	↖	↖	↖	↖	↖	↖	D Luna Lavabo Batrayası	410200505542
																								D Luna Yüksek Lavabo Batrayası	410200505545
↖	↖	↖	↖	↖	↖	↖	↖	↖	↖	↖	↖	↖	↖	↖	↖	↖	↖	↖	↖	↖	↖	↖	↖	↖	Nova Lavabo Bataryası	410200502528 / 410200502989 410200503828
																								Nova Yüksek Lavabo Bataryası	410200502951 / 410200502991 410200503833
↖	↖	↖	↖	↖	↖	↖	↖	↖	↖	↖	↖	↖	↖	↖	↖	↖	↖	↖	↖	↖	↖	↖	↖	↖	Nova Döner Lavabo Bataryası	410200502529 / 410200503829
																								Nova Ankastre Lavabo Bataryası	410200504676
↖	↖	↖	↖	↖	↖	↖	↖	↖	↖	↖	↖	↖	↖	↖	↖	↖	↖	↖	↖	↖	↖	↖	↖	↖	Verde Lavabo Bataryası	410200502522 / 410200502985
↖	↖	↖	↖	↖	↖	↖	↖	↖	↖	↖	↖	↖	↖	↖	↖	↖	↖	↖	↖	↖	↖	↖	↖	↖	Verde Döner Lavabo Bataryası	410200502523
																								Verde Ankastre Lavabo Bataryası	410200504675
↖	↖	↖	↖	↖	↖	↖	↖	↖	↖	↖	↖	↖	↖	↖	↖	↖	↖	↖	↖	↖	↖	↖	↖	↖	Tandem Lavabo Bataryası (H12)	410200500257 / 410200505478 410200505479 / 410200505480 410200505481 / 410200505482
↖	↖	↖	↖	↖	↖	↖	↖	↖	↖	↖	↖	↖	↖	↖	↖	↖	↖	↖	↖	↖	↖	↖	↖	↖	Tandem Döner Borulu Lavabo Bataryası	410200500259 / 410200505483 410200505484 / 410200505485 410200505486 / 410200505487
↖	↖	↖	↖	↖	↖	↖	↖	↖	↖	↖	↖	↖	↖	↖	↖	↖	↖	↖	↖	↖	↖	↖	↖	↖	Mare Lavabo Bataryası	410200502497 / 410200502981
↖	↖	↖	↖	↖	↖	↖	↖	↖	↖	↖	↖	↖	↖	↖	↖	↖	↖	↖	↖	↖	↖	↖	↖	↖	Mare Döner Lavabo Bataryası	410200502498
																								Mare Ankastre Lavabo Bataryası	410200504673
↖	↖	↖	↖	↖	↖	↖	↖	↖	↖	↖	↖	↖	↖	↖	↖	↖	↖	↖	↖	↖	↖	↖	↖	↖	Tetra Multifonksiyonel Fotoselli Batarya ve Sıvı Sabunluk	410200503841
↖	↖	↖	↖	↖	↖	↖	↖	↖	↖	↖	↖	↖	↖	↖	↖	↖	↖	↖	↖	↖	↖	↖	↖	↖	Flat Dual + Fotoselli/Pilli Lavabo Bataryası	310201200129 / 310201200110
↖	↖	↖	↖	↖	↖	↖	↖	↖	↖	↖	↖	↖	↖	↖	↖	↖	↖	↖	↖	↖	↖	↖	↖	↖	Classic Dual Fotoselli Elektrikli/Pilli Lavabo Bataryası	410200500038
↖	↖	↖	↖	↖	↖	↖	↖	↖	↖	↖	↖	↖	↖	↖	↖	↖	↖	↖	↖	↖	↖	↖	↖	↖	Sempre Mono Fotoselli Pilli/ Elektrikli Lavabo Bataryası	410200502961 / 410200503812
↖	↖	↖	↖	↖	↖	↖	↖	↖	↖	↖	↖	↖	↖	↖	↖	↖	↖	↖	↖	↖	↖	↖	↖	↖	Inova Mono Fotoselli Pilli/Elektrikli Lavabo Bataryası	410200502959 / 410200503810
↖	↖	↖	↖	↖	↖	↖	↖	↖	↖	↖	↖	↖	↖	↖	↖	↖	↖	↖	↖	↖	↖	↖	↖	↖	Reno Mono Fotoselli Pilli/Elektrikli Lavabo Bataryası	410200502960 / 410200503811
																								Sempre Mono Fotoselli Pilli/ Elektrikli Yüksek Lavabo Bataryası	410200502962 / 410200503813
																								Orion Mono Fotoselli Pilli/Elektrikli Ankastre Lavabo Bataryası	410200503809
																								Cube Mono Fotoselli Pilli/Elektrikli Ankastre Lavabo Bataryası	410200503842
																								Tetra Mono Fotoselli Pilli/Elektrikli Ankastre Lavabo Bataryası	410200503844
↖	↖	↖	↖	↖	↖	↖	↖	↖	↖	↖	↖	↖	↖	↖	↖	↖	↖	↖	↖	↖	↖	↖	↖	↖	Asistans Lavabo Bataryası	410200500001

BANYO MOBİLYALARI
ARMATÜR UYUM TABLOSU

| | | 41020050132 | 41020050133 | 41020050134 | 41020050471541020050471841020050471741020050471841020050471741020050471841020050471841020050471841

↖	↖	↖	↖	↖	↖	↖	↖	↖	↖	↖	↖	↖	↖	↖	↖	↖	↖	↖	↖	↖	↖				Sempre Yüksek Lavabo Bataryası	410200502952 / 410200502994 410200503834 / 410200505221 410200505223 / 410200505225 410200505227
↖	↖	↖	↖	↖	↖	↖	↖	↖	↖	↖	↖	↖	↖	↖	↖	↖	↖	↖	↖	↖	↖				Sempre Ankastre Lavabo Bataryası	410200504677
																						↖	↖	↖	D Luna Lavabo Batrayası	410200505542
↖	↖	↖	↖	↖	↖	↖	↖	↖	↖	↖	↖	↖	↖	↖	↖	↖	↖	↖	↖	↖	↖				D Luna Yüksek Lavabo Batrayası	410200505545
																						↖	↖	↖	Nova Lavabo Bataryası	410200502528 / 410200502989 410200503828
↖	↖	↖	↖	↖	↖	↖	↖	↖	↖	↖	↖	↖	↖	↖	↖	↖	↖	↖	↖	↖	↖				Nova Yüksek Lavabo Bataryası	410200502951 / 410200502991 410200503833
																						↖	↖	↖	Nova Döner Lavabo Bataryası	410200502529 / 410200503829
↖	↖	↖	↖	↖	↖	↖	↖	↖	↖	↖	↖	↖	↖	↖	↖	↖	↖	↖	↖	↖	↖				Nova Ankastre Lavabo Bataryası	410200504676
																						↖	↖	↖	Verde Lavabo Bataryası	410200502522 / 410200502985
																						↖	↖	↖	Verde Döner Lavabo Bataryası	410200502523
↖	↖	↖	↖	↖	↖	↖	↖	↖	↖	↖	↖	↖	↖	↖	↖	↖	↖	↖	↖	↖	↖				Verde Ankastre Lavabo Bataryası	410200504675
																						↖	↖	↖	Tandem Lavabo Bataryası (H12)	410200500257 / 410200505478 410200505479 / 410200505480 410200505481 / 410200505482
																						↖	↖	↖	Tandem Döner Borulu Lavabo Bataryası	410200500259 / 410200505483 410200505484 / 410200505485 410200505486 / 410200505487
																						↖	↖	↖	Mare Lavabo Bataryası	410200502497 / 410200502981
																						↖	↖	↖	Mare Döner Lavabo Bataryası	410200502498
↖	↖	↖	↖	↖	↖	↖	↖	↖	↖	↖	↖	↖	↖	↖	↖	↖	↖	↖	↖	↖	↖				Mare Ankastre Lavabo Bataryası	410200504673
																						↖	↖	↖	Tetra Multifonksiyonel Fotoselli Batarya ve Sıvı Sabunluk	410200503841
																						↖	↖	↖	Flat Dual + Fotoselli/Pilli Lavabo Bataryası	310201200129 / 310201200110
																						↖	↖	↖	Classic Dual Fotoselli Elektrikli/Pilli Lavabo Bataryası	410200500038
																						↖	↖	↖	Sempre Mono Fotoselli Pilli/ Elektrikli Lavabo Bataryası	410200502961 / 410200503812
																						↖	↖	↖	Inova Mono Fotoselli Pilli/Elektrikli Lavabo Bataryası	410200502959 / 410200503810
																						↖	↖	↖	Reno Mono Fotoselli Pilli/Elektrikli Lavabo Bataryası	410200502960 / 410200503811
↖	↖	↖	↖	↖	↖	↖	↖	↖	↖	↖	↖	↖	↖	↖	↖	↖	↖	↖	↖	↖	↖				Sempre Mono Fotoselli Pilli/ Elektrikli Yüksek Lavabo Bataryası	410200502962 / 410200503813
↖	↖	↖	↖	↖	↖	↖	↖	↖	↖	↖	↖	↖	↖	↖	↖	↖	↖	↖	↖	↖	↖				Orion Mono Fotoselli Pilli/Elektrikli Ankastre Lavabo Bataryası	410200503809
↖	↖	↖	↖	↖	↖	↖	↖	↖	↖	↖	↖	↖	↖	↖	↖	↖	↖	↖	↖	↖	↖				Cube Mono Fotoselli Pilli/Elektrikli Ankastre Lavabo Bataryası	410200503842
↖	↖	↖	↖	↖	↖	↖	↖	↖	↖	↖	↖	↖	↖	↖	↖	↖	↖	↖	↖	↖	↖				Tetra Mono Fotoselli Pilli/Elektrikli Ankastre Lavabo Bataryası	410200503844
																						↖	↖	↖	Asistans Lavabo Bataryası	410200500001

BANYO MOBİLYALARI
ARMATÜR UYUM TABLOSU

		41020500132	41020500133	41020500134	41020504715 / 41020504716 41020504717 / 41020504718	41020500160 / 41020500161 41020500162 / 41020504719	41020500225 / 41020500226	41020500229 / 41020500230	41020500231 / 41020500232	41020500118 / 41020500119 41020500120	41020504727 / 41020504732	41020504728 / 41020504733	41020504730 / 41020504735	41020500503 / 41020500502	41020500507 / 41020500506	41020505684 / 41020505689	41020500516 / 41020502995 41020503817	41020504672	41020502535 / 41020502992 41020503831 / 41020505220 41020505222 / 41020505224 41020505226
Ürün Kodu	Ürün Adı	Diamante Lavabo Bataryası	DiamanteLavabo Bataryası [3 Armatür delikli lavabo için]	Diamante Ankastre Lavabo Bataryası	Karina Lavabo Bataryası	Karina Lavabo Bataryası [3 Armatür delikli lavabo için]	Victorian Lavabo Bataryası	Victorian Lavabo Bataryası [3 Armatür delikli lavabo için]	Victorian Ankastre Lavabo Bataryası	Artdeco Lavabo Bataryası	Arris Lavabo Bataryası	Arris Yüksek Lavabo Bataryası	Arris Ankastre Lavabo Bataryası	Zero Lavabo Bataryası	Zero Yüksekek Lavabo Bataryası	Zero Ankastre Lavabo Bataryası	Basics Lavabo Bataryası	Basics Ankastre Lavabo Bataryası	Sempre Lavabo Bataryası
310200200525	ZERO 2.0 60X40 DİKDÖRTGEN ÇANAK LAVABO MAT ANTRASİT GRİ			✓					✓			✓	✓		✓	✓		✓	
310200200653	FOLD PRO 65X50 TEZGAH ÜSTÜ LAVABO	✓			✓		✓			✓	✓			✓			✓		✓
310200200655	FOLD PRO 100X50 ETAJERLİ LAVABO	✓			✓		✓			✓	✓			✓			✓		✓
310200200656	FOLD PRO 100X50 SAĞ ETAJERLİ LAVABO	✓			✓		✓			✓	✓			✓			✓		✓
310200200654	FOLD PRO 80X50 ETAJERLİ LAVABO	✓			✓		✓			✓	✓			✓			✓		✓
310200200216	ARTDECO 100X50 ETAJERLİ LAVABO	✓			✓		✓			✓	✓			✓			✓		✓
310200200218	ARTDECO 65X50 ETAJERLİ LAVABO	✓			✓		✓			✓	✓			✓			✓		✓
310200200220	ARTDECO 80X50 ETAJERLİ LAVABO	✓			✓		✓			✓	✓			✓			✓		✓
310200200495	MOOD 2.0 65X45 ETAJERLİ LAVABO	✓			✓		✓			✓	✓			✓			✓		✓
310200200496	MOOD 2.0 80X45 ETAJERLİ LAVABO	✓			✓		✓			✓	✓			✓			✓		✓
310200200497	MOOD 2.0 100X45 ETAJERLİ LAVABO	✓			✓		✓			✓	✓			✓			✓		✓
310200200451	IDEA 2.0 60X40 TEZGAH ÜSTÜ LAVABO	✓	✓	✓	✓	✓	✓	✓	✓	✓	✓		✓	✓		✓	✓	✓	✓
310200200452	IDEA 2.0 50X30 LAVABO	✓			✓		✓			✓	✓			✓			✓		✓
310200200318	IDEA 2.0 100X45 ETAJERLİ LAVABO	✓			✓		✓			✓	✓			✓			✓		✓
310200200320	IDEA 2.0 65X45 ETAJERLİ LAVABO	✓			✓		✓			✓	✓			✓			✓		✓
310200200321	IDEA 2.0 80X45 ETAJERLİ LAVABO	✓			✓		✓			✓	✓			✓			✓		✓
310200200702	OPTIMUM 80X37 LAVABO	✓			✓		✓			✓	✓			✓			✓		✓
310200200701	OPTIMUM 65X37 LAVABO	✓			✓		✓			✓	✓			✓			✓		✓
310200200700	OPTIMUM 55X37 LAVABO	✓			✓		✓			✓	✓			✓			✓		✓

																			Sempre Yüksek Lavabo Bataryası	410200502952 / 410200502994 410200503834 / 410200505221 410200505223 / 410200505225 410200505227
																			Sempre Ankastre Lavabo Bataryası	410200504677
																			D Luna Lavabo Batrayası	410200505542
																			D Luna Yüksek Lavabo Batrayası	410200505545
																			Nova Lavabo Bataryası	410200502528 / 410200502989 410200503828
																			Nova Yüksek Lavabo Bataryası	410200502951 / 410200502991 410200503833
																			Nova Döner Lavabo Bataryası	410200502529 / 410200503829
																			Nova Ankastre Lavabo Bataryası	410200504676
																			Verde Lavabo Bataryası	410200502522 / 410200502985
																			Verde Döner Lavabo Bataryası	410200502523
																			Verde Ankastre Lavabo Bataryası	410200504675
																			Tandem Lavabo Bataryası (H12)	410200500257 / 410200505478 410200505479 / 410200505480 410200505481 / 410200505482
																			Tandem Döner Borulu Lavabo Bataryası	410200500259 / 410200505483 410200505484 / 410200505485 410200505486 / 410200505487
																			Mare Lavabo Bataryası	410200502497 / 410200502981
																			Mare Döner Lavabo Bataryası	410200502498
																			Mare Ankastre Lavabo Bataryası	410200504673
																			Tetra Multifonksiyonel Fotoselli Batarya ve Sıvı Sabunluk	410200503841
																			Flat Dual + Fotoselli/Pilli Lavabo Bataryası	310201200129 / 310201200110
																			Classic Dual Fotoselli Elektrikli/Pilli Lavabo Bataryası	410200500038
																			Sempre Mono Fotoselli Pilli/ Elektrikli Lavabo Bataryası	410200502961 / 410200503812
																			Inova Mono Fotoselli Pilli/Elektrikli Lavabo Bataryası	410200502959 / 410200503810
																			Reno Mono Fotoselli Pilli/Elektrikli Lavabo Bataryası	410200502960 / 410200503811
																			Sempre Mono Fotoselli Pilli/ Elektrikli Yüksek Lavabo Bataryası	410200502962 / 410200503813
																			Orion Mono Fotoselli Pilli/Elektrikli Ankastre Lavabo Bataryası	410200503809
																			Cube Mono Fotoselli Pilli/Elektrikli Ankastre Lavabo Bataryası	410200503842
																			Tetra Mono Fotoselli Pilli/Elektrikli Ankastre Lavabo Bataryası	410200503844
																			Asistans Lavabo Bataryası	410200500001

Kale

Kaleseramik, Çanakkale Kalebodur Seramik San. A.Ş.
Genel Müdürlük - Büyükdere Cad. Kaleseramik Binası 34330 Levent - İstanbul / Türkiye
T +90 212 371 5253 (pbx) F +90 212 278 4396
Fabrika - Semedeli Köyü Çan, Çanakkale / Türkiye
T +90 286 437 1231 F +90 286 437 1232
Fabrika - Bandırma, Balıkesir / Türkiye
T +90 266 733 9050

kale.com.tr